Instrukcja obsługi

PL

SERIA UNI SPLIT
PILOT BEZPRZEWODOWY

YAP1F7
ASC-xxBI2
ASD-xxBI2
ASF-xxBI2

sinclair
AIR CONDITIONING

TŁUMACZENIE ORYGINALNEJ INSTRUKCJI OBSŁUGI



WAŻNE INSTRUKCJE:

Przed zainstalowaniem i korzystaniem z tego klimatyzatora należy uważnie przeczytać niniejszą instrukcję. Zachowaj niniejszą instrukcję w celu uzyskania gwarancji i innych zastosowań.

Dla użytkowników

Dziękujemy za wybranie produktu firmy Sinclair. Przed zainstalowaniem i użyciem tego produktu należy uważnie przeczytać niniejszą instrukcję, aby móc prawidłowo korzystać z produktu. Aby pomóc w prawidłowym zainstalowaniu produktu, użytkowaniu go i osiągnięciu oczekiwanych wyników operacyjnych, udostępniamy poniższe instrukcje:

(1) Ten produkt nie powinien być obsługiwany przez osoby (w tym dzieci) o ograniczonych zdolnościach fizycznych, sensorycznych lub umysłowych lub nieposiadające niezbędnej wiedzy i doświadczenia, chyba że są one nadzorowane lub zostały poinstruowane w zakresie obsługi produktu przez osobę odpowiedzialną za ich bezpieczeństwo. Dzieci należy nadzorować, aby nie bawiły się produktem.

(2) Niniejsza instrukcja obsługi jest uniwersalna, a niektóre opisane funkcje mogą być używane tylko z określonym produktem. Wszystkie obrazy i informacje zawarte w instrukcji służą wyłącznie do celów informacyjnych. Interfejs sterowania może się zmieniać w zależności od bieżącej operacji.

(3) W celu ulepszenia produktu stale go udoskonalamy i wprowadzamy innowacje. Jeśli jakikolwiek produkt zostanie zmodyfikowany, należy wziąć to pod uwagę podczas korzystania z niego.

(4) Jeśli jakikolwiek produkt wymaga instalacji, przeniesienia lub konserwacji, prosimy o kontakt z naszym autoryzowanym sprzedawcą lub lokalnym centrum serwisowym w celu uzyskania profesjonalnej pomocy. Użytkownikom nie wolno samodzielnie demontować produktu ani przeprowadzać konserwacji innej niż dozwolona, w przeciwnym razie mogą wystąpić pewne uszkodzenia, za które nasza firma nie ponosi odpowiedzialności.

Spis treści

1 Nazwy i funkcje przycisków 1
2 Przygotowanie przed użyciem 3
3 Opis obsługi 3
3.1 Ustawianie trybu pracy 3
3.2 Ustawianie temperatury 3
3.3 Ustawianie prędkości wentylatora 4
3.4 Ustawianie kierunku nadmuchu powietrza 4
3.5 Ustawianie funkcji Turbo 5
3.6 Ustawianie funkcji Podświetlenia 6
3.7 Wyświetlanie temperatury otoczenia 6
3.8 Ustawienia funkcji X-FAN 6
3.9 Ustawianie funkcji Zdrowia 7
3.10 Ustawianie funkcji Wentylacja 7
3.11 Ustawianie funkcji Sen 7
3.12 Ustawienia funkcji I FEEL 8
3.13 Ustawienia timera 8
3.14 Ustawienia funkcji Wi-Fi 9
4 Opis funkcji specjalnych 10
4.1 Ustawianie blokady rodzicielskiej (zablokowanie sterownika) ... 10
4.2 Przełączanie jednostek temperatury 10
4.3 Ustawianie funkcji Oszczędzania energii 10
4.4 Funkcja temperowania (Grzanie 8 °C) 11
4.5 Funkcja automatycznego czyszczenia 12
5 Wymiana baterii w pilocie i instrukcja obsługi 13

1 Nazwy i funkcje przycisków

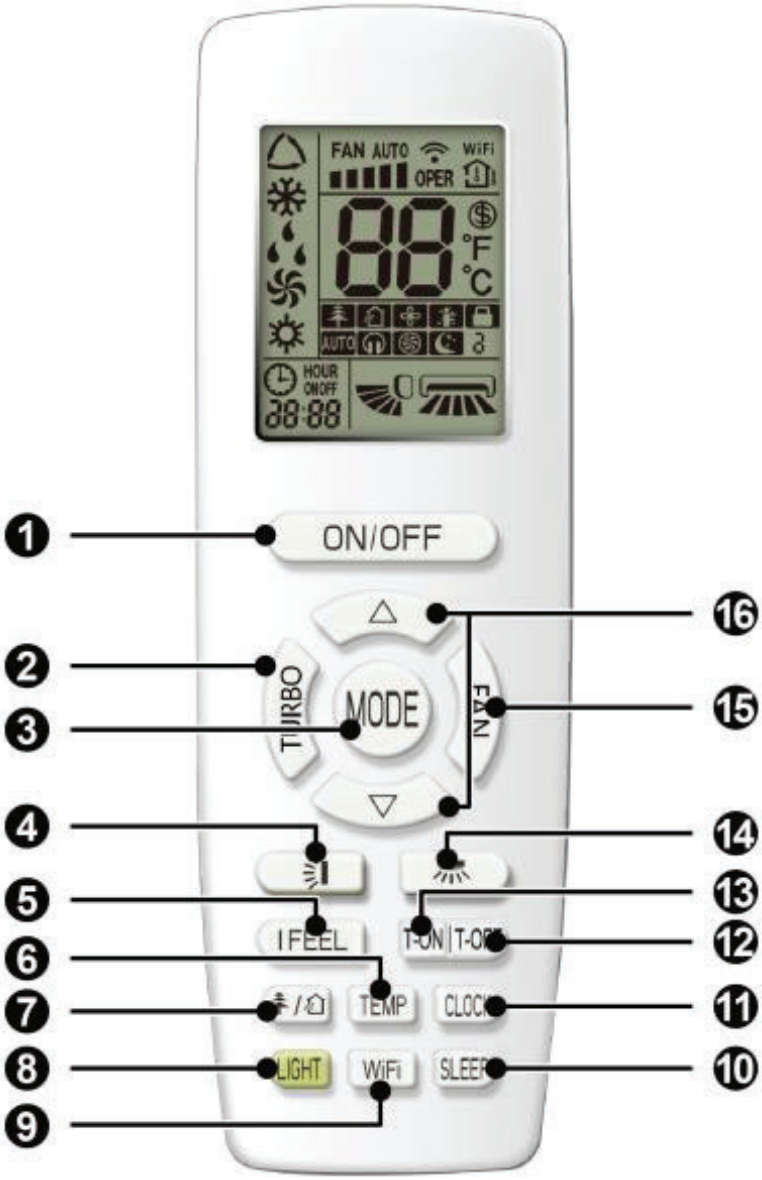

nr	Oznaczenie przycisku	Funkcje
1	ON/OFF	Włącz lub wyłącz urządzenie
2	TURBO	Ustawianie funkcji Turbo
3	MODE	Ustawianie trybu pracy
4		Ustawienie kierunku nadmuchu powietrza góra/dół
5	I FEEL	Funkcja I FEEL
6	TEMP	Przełączanie typu temperatury wyświetlanej na wyświetlaczu urządzenia
7		Ustawienia funkcji zdrowia i wentylacji
8	LIGHT	Ustawienia oświetlenia
9	WiFi	Ustawianie funkcji Wi-Fi
10	SLEEP	Ustawianie funkcji uśpienia
11	CLOCK	Ustawianie zegara systemowego
12	T-OFF	Ustawianie wyłącznika czasowego
13	T-ON	Ustawianie włącznika czasowego
14		Ustawienie kierunku nawiewu lewo/prawo
15	FAN	Ustawianie prędkości wentylatora
16	△/▽	Ustawienia temperatury i czasu.

2 Przygotowanie przed użyciem

Przed pierwszym użyciem pilota lub po wymianie baterii ustaw czas systemowu zgodnie z aktuálním czasem, korzystając z następującej procedury:

(1) Naciśnij przycisk CLOCK; zacznie migać wskaźnik .
(2) Przez naciśnięcie przycisku △ lub ▽ czas na zegarze będzie się szybko zwiększał lub zmniejszał.
(3) Ponownie naciśnij przycisk CLOCK aby potwierdzić ustawiony czas i powrócić do trybu wyświetlania aktualnego czasu.

3 Opis obsługi

3.1 Ustawianie trybu pracy

Gdy urządzenie jest włączone, można nacisnąć przycisk MODE, aby wybrać tryb pracy w następnym cyklu:



UWAGA:
Obsługiwane tryby i funkcje mogą się różnić w zależności od serii modeli. Urządzenie nie wykonuje nieobsługiwanych trybów i funkcji.

3.2 Ustawianie temperatury

Gdy urządzenie jest włączone, naciśnij przycisk △ aby zwiększyć ustawioną temperaturę lub przycisk ▽ aby obniżyć ustawioną

temperaturę. Zakres ustawień temperatury wynosi od 16 do 30°C (61 do 86°F).

3.3 Ustawianie prędkości wentylatora

Kiedy urządzenie jest włączone, możesz nacisnąć przycisk FAN, aby dostosować prędkość wentylatora w następnym cyklu:



UWAGI:

- Po zmianie trybu pracy prędkość wentylatora jest zapisywana w pamięci.
- W trybie odwilżania prędkość wentylatora jest ustawiona na niską i nie można jej zmienić.

3.4 Ustawianie kierunku nadmuchu powietrza

- Ustawianie kierunku nawiewu w lewo/ w prawo:
  1) W trybie normalnego kierunku nawiewu naciśnij przycisk , aby zmienić stan kierowania powietrzem w lewo/w prawo.
  2) W trybie stałego kąta nadmuchu naciśnij przycisk , aby ustawić kąt lameli w lewo/w prawo w następnym cyklu.

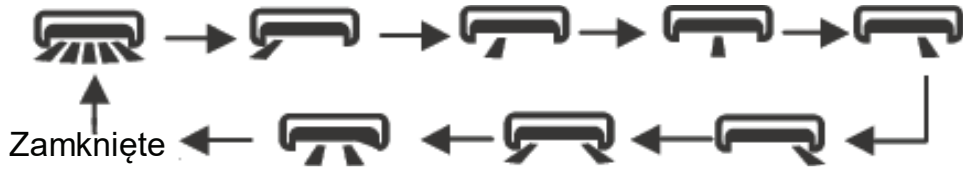

UWAGA:
Aby zmienić kierunek nawiewu w powyższej kolejności, zamknij lamely lub ustaw tryb naciskaj ten przycisk wielokrotnie w ciągu 2 sekund. Ustawienie kierunku nawiewu góra/dół:

1) W trybie normalnego kierunku nawiewu naciśnij przycisk , aby zmienić stan kierunku powietrza w górę/w dół.
2) W trybie stałego kąta nadmuchu naciśnij przycisk , aby ustawić kąt lameli góra/dół w kolejnym cyklu.

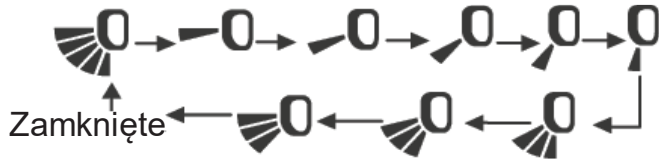

UWAGA:
Aby zmienić kierunek nawiewu w powyższej kolejności, zamknij żaluzje lub ustaw tryb naciskaj ten przycisk wielokrotnie w ciągu 2 sekund.

3.5 Ustawianie funkcji Turbo

1) W trybie chłodzenia lub ogrzewania można nacisnąć przycisk TURBO, aby włączyć funkcję Turbo.
2) Gdy wyświetlany jest wskaźnik , funkcja Turbo jest włączona.
3) Gdy nie jest wyświetlany wskaźnik , funkcja Turbo jest wyłączona.
4) Gdy funkcja Turbo jest włączona, urządzenie działa z bardzo dużą prędkością w celu szybkiego chłodzenia lub ogrzewania. Gdy funkcja Turbo jest wyłączona, urządzenie pracuje z ustawioną prędkością wentylator.

3.6 Ustawianie funkcji Podświetlenia

Lampka na panelu urządzenia wskazuje aktualny stan pracy. Aby je wyłączyć, naciśnij przycisk LIGHT. Naciśnij ten przycisk ponownie, aby włączyć.

3.7 Wyświetlanie temperatury otoczenia

1) Kiedy urządzenie jest włączone, na panelu urządzenia lub sterowniku ściennym wyświetlana jest domyślna temperatura. Naciśnij przycisk TEMP, aby wyświetlić temperaturę wewnętrzną.
2) Gdy nie jest wyświetlane , oznacza to, że wyświetlana jest ustawiona temperatura.
3) Gdy jest wyświetlane , oznacza to, że wyświetlana jest temperatura wewnętrzna.

UWAGA:

Ustawiona temperatura jest zawsze wyświetlana na pilocie zdalnego sterowania.

3.8 Ustawienia funkcji X-FAN

1) W trybie chłodzenia lub osuszania możesz nacisnąć przycisk X-FAN, aby ustawić funkcję X-FAN.
2) Gdy wyświetlany jest wskaźnik , funkcja X-FAN jest włączona.
3) Gdy wskaźnik nie jest wyświetlany , funkcja X-FAN jest wyłączona.
4) Gdy funkcja X-FAN jest włączona, woda na parowniku będzie osuszana do momentu wyłączenia urządzenia, aby zapobiec rozwojowi pleśni.

3.9 Ustawianie funkcji Zdrowia

1) Kiedy urządzenie jest włączone, możesz nacisnąć przycisk, aby ustawić funkcję Zdrowie.
2) Gdy wyświetlany jest wskaźnik , funkcja Zdrowie jest włączona.
3) Gdy wskaźnik nie jest wyświetlany , funkcja Zdrowie jest wyłączona.
4) Funkcja Zdrowie jest dostępna tylko wtedy, gdy urządzenie jest wyposażone w generator jonów (jonizator). Gdy funkcja Zdrowie jest włączona, generator jonów zaczyna usuwać kurz i zabijać bakterie w pomieszczeniu.

3.10 Ustawianie funkcji Wentylacja

1) Naciśnij kilkakrotnie przycisk , aż pojawi się wskaźnik . Spowoduje to włączenie funkcji wentylacji.
2) Naciśnij kilkakrotnie przycisk , aż zniknie wskaźnik . Spowoduje to wyłączenie funkcji wentylacji.
3) Gdy jednostka wewnętrzna jest podłączona do źródła świeżego powietrza, ustawienie funkcji Wentylacja może sterować podłączonym zaworem dopływu świeżego powietrza w celu regulacji ilości świeżego powietrza i poprawy jakości powietrza w pomieszczeniu.

3.11 Ustawianie funkcji Sen

1) Gdy urządzenie jest włączone, możesz nacisnąć ten przycisk, aby ustawić funkcję Sen w następującym cyklu: Sen 1 (1), Sen 2 (2), Sen 3 (3) lub Wyłączone. Po podłączeniu zasilania funkcja Sen jest domyślnie wyłączona.

2) W trybach Sen 1, Sen 2 i Sen 3 klimatyzator będzie pracował z zadanym przebiegiem temperatury (grupa krzywych temperatur) dla trybu sen.

UWAGI:

- Funkcji Sen nie można ustawić w trybach automatycznym, osuszania i wentylatora.
- Po wyłączeniu urządzenia lub przełączeniu trybu pracy funkcja Sen jest anulowana.

3.12 Ustawienia funkcji I FEEL

1) Gdy urządzenie jest włączone, możesz nacisnąć przycisk I FEEL, aby włączyć lub wyłączyć funkcję I FEEL.
2) Gdy wyświetlany jest wskaźnik , j funkcja I FEEL jest włączona Když se zobrazuje indikátor.
3) Gdy wskaźnik nie jest wyświetlany , funkcja I FEEL jest wyłączona.
4) Gdy funkcja I FEEL jest włączona, jednostka będzie regulować temperaturę zgodnie z temperaturą mierzoną przez pilota, aby klimatyzator był jak najbardziej wydajny. W takim przypadku umieść pilota tak, aby urządzenie mogło odbierać sygnał.

3.13 Ustawienia timera

Czas pracy urządzenia można ustawić według potrzeb. Można również ustawić jednocześnie wyłącznik czasowy i włącznik czasowy.

Przed ustawieniem sprawdź, czy czas systemowy odpowiada aktualnemu czasowi. Jeśli nie, ustaw czas systemowy na aktualny czas.

1) Ustawianie wyłącznika czasowego
   a) Nacisnąć przycisk T-OFF. Wskaźnik OFF zacznie migać, a w polu wyświetlania czasu pojawi się ostatnie ustawienie timera.
   b) Naciskając przycisk △ lub ▽ ustaw czas timera.
   c) Zatwierdzić ustawienie ponownie naciskając przycisk T-OFF. Zostanie wyświetlony wskaźnik OFF, a w polu wyświetlania czasu ponownie pojawi się aktualna godzina.
   d) Aby anulować odmierzanie czasu, należy ponownie nacisnąć przycisk T-OFF, aby nie pojawił się wskaźnik OFF.
2) Ustawianie timera włączenia
   a) Nacisnąć przycisk T-ON. Wskaźnik ON zacznie migać, a w polu wyświetlania czasu pojawi się ostatnie ustawienie timera.
   b) Naciskając przycisk △ lub ▽ ustaw czas timera.
   c) Potwierdź ustawienie, ponownie naciskając przycisk T-ON. Zostanie wyświetlony wskaźnik ON, a w polu wyświetlania czasu ponownie pojawi się aktualna godzina.
   d) Aby anulować odmierzanie czasu, naciśnij ponownie przycisk T-ON, aby wskaźnik ON nie pojawił się.

3.14 Ustawienia funkcji Wi-Fi

Gdy urządzenie jest wyłączone i jednocześnie przytrzymasz przyciski MODE i WiFi przez 1 sekundę, moduł Wi-Fi zresetuje się do ustawień fabrycznych.

UWAGI:

Ta funkcja jest dostępna tylko w niektórych modelach.

4 Opis funkcji specjalnych

4.1 Ustawianie blokady rodzicielskiej (zablokowanie sterownika)

1) Poprzez jednoczesne naciśnięcie przycisków △ i ▽ można zablokować przyciski pilota. W stanie zablokowania wyświetlany jest wskaźnik 🔒.
2) Poprzez jednoczesne naciśnięcie przycisków △ i ▽ odblokować zablokowane przyciski pilota. Wskaźnik 🔒 nie jest wyświetlany w stanie odblokowanym.
3) Gdy przyciski są zablokowane, miga trzy razy po naciśnięciu dowolnego przycisku wskaźnik 🔒 i żadne działania nie są podejmowane.

4.2 Przełączanie jednostek temperatury

Gdy urządzenie jest wyłączone, można jednocześnie przez naciśnięcie przycisków MODE i ▽ przełączać między °C oraz °F.

4.3 Ustawianie funkcji Oszczędzania energii

1) Gdy urządzenie jest włączone i ustawione na tryb chłodzenia, można nacisnąć jednocześnie przyciski CLOCK i TEMP, aby przejść do trybu oszczędzania energii.
   - Gdy wyświetlany jest wskaźnik SE, funkcja oszczędzania energii jest włączona.
   - Gdy wskaźnik nie jest wyświetlany SE, funkcja oszczędzania energii jest wyłączona.
2) Jeśli chcesz wyłączyć funkcję oszczędzania energii, naciśnij jednocześnie przyciski CLOCK i TEMP. Wskaźnik SE zniknie.

UWAGI:

- Funkcja oszczędzania energii jest dostępna tylko w trybie chłodzenia i zostanie zakończona po zmianie trybu pracy lub ustawieniu funkcji sen.
- W trybie oszczędzania energii automatyczna prędkość wentylatora jest ustawiona domyślnie i nie można jej zmienić.
- W trybie oszczędzania energii nie ma możliwości zmiany ustawionej temperatury. Po naciśnięciu przycisku TURBO pilot nie wysyła żadnego polecenia.

4.4 Funkcja temperowania (Grzanie 8 °C)

1) Gdy urządzenie jest włączone i ustawione w trybie grzania, można włączyć funkcję temperowania, naciskając jednocześnie przyciski CLOCK i TEMP.
2) Pole wyświetlacza temperatury pokazuje 8 °C i wyświetlany jest wskaźnik $.
3) 3) Ponownie naciśnij jednocześnie przyciski CLOCK i TEMP, aby zakończyć funkcję temperowania. Wskaźnik $ znika, a na wyświetlaczu temperatury pojawia się poprzednia wartość
4) Korzystając z funkcji temperowania, możesz utrzymać temperaturę w domu powyżej 0°C w okresie zimowym, gdy wyjeżdżasz na dłuższy czas, aby nie zamarzł.

UWAGI:

- Funkcja temperowania jest dostępna tylko w trybie ogrzewania i zostanie zakończona po zmianie trybu pracy lub ustawieniu funkcji Sen.

- W trybie temperowania automatyczna prędkość wentylatora jest ustawiona domyślnie i nie można jej zmienić.
- W trybie temperowania nie ma możliwości zmiany ustawionej temperatury. Po naciśnięciu przycisku TURBO pilot nie wysyła żadnego polecenia.
- Jeśli temperatura jest wyświetlana w °F, pilot zdalnego sterowania pokaże tryb ogrzewania przy 46 °F.

4.5 Funkcja automatycznego czyszczenia

Gdy urządzenie jest wyłączone, naciśnij jednocześnie przyciski MODE i FAN przez 5 sekund, aby włączyć lub wyłączyć funkcję automatycznego czyszczenia. Na zdalnym sterowniku pole wyświetlacza temperatury będzie migać „CL” przez 5 sekund.
Podczas procesu automatycznego czyszczenia parownika urządzenie wykona szybkie schładzanie lub szybkie nagrzewanie. Mogą być słyszalne odgłosy, na przykład spowodowane przez przepływający płyn chłodzący lub rozszerzalność/kurczenie termiczne części. Z klimatyzatora może wydmuchiwać zimne lub ciepłe powietrze, co jest normalne. W trakcie czyszczenia należy zapewnić odpowiednią wentylację pomieszczenia, aby nie zakłócić komfortu.
UWAGI:

- Funkcja automatycznego czyszczenia działa tylko w normalnej temperaturze otoczenia. Jeśli w pomieszczeniu jest dużo kurzu, czyść raz w miesiącu, w przeciwnym razie raz na trzy miesiące. Po włączeniu funkcji automatycznego czyszczenia można

opuścić pomieszczenie. Po zakończeniu automatycznego czyszczenia klimatyzator przejdzie w stan gotowości.

- • Ta funkcja jest dostępna tylko w niektórych modelach.

5 Wymiana baterii w pilocie i instrukcja obsługi

(1) Zdejmij pokrywę w kierunku wskazanym strzałką (patrz rysunek 1 ①).
(2) Wyjmij baterie (patrz rysunek 1②).
(3) Włóż dwie baterie 1,5 V rozmiaru AAA. Zwróć uwagę na prawidłową orientację biegunów + i - baterii (patrz rysunek 2 ③).
(4) Załóż pokrywę baterii (patrz rysunek 2 ④).

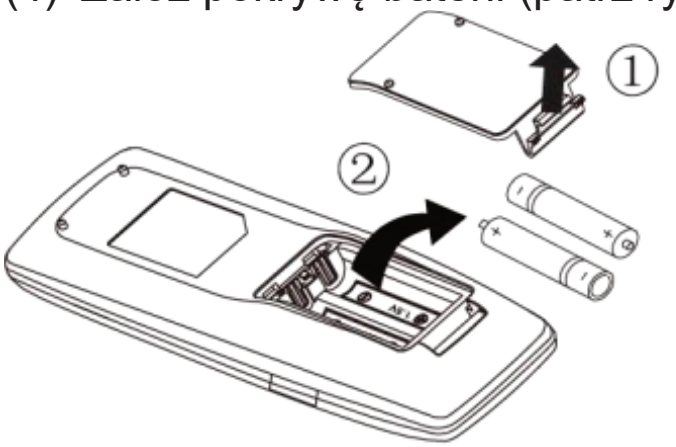

Rys. 1

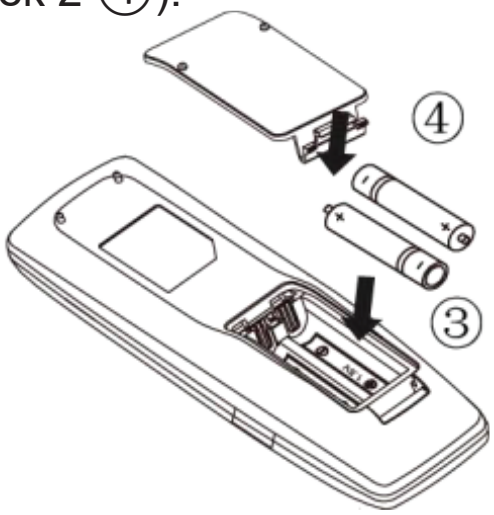

Rys. 2

UWAGI:

- Pilot powinien znajdować się w odległości co najmniej 1 metra od odbiornika telewizyjnego lub sprzętu audio.
- Pilot działa tylko w pewnej odległości od urządzenia.

- Jeśli chcesz sterować jednostką główną, skieruj pilota na okienko odbioru na jednostce głównej, aby poprawić odbiór sygnału.
- Gdy pilot wyśle sygnał, przez 1 sekundę będzie migał wskaźnik . Gdy jednostka główna odbierze prawidłowe polecenie zdalnego sterowania, wyemituje sygnał dźwiękowy.
- Jeśli pilot nie działa prawidłowo, wyjmij baterie z pilota i włóż je ponownie po 30 sekundach. Jeśli nadal nie działa prawidłowo, wymień baterie.
- Podczas wymiany baterii nie należy mieszać starych i nowych baterii ani różnych typów baterii. Może wystąpić awaria.
- Jeśli nie zamierzasz używać pilota przez dłuższy czas, wyjmij z niego baterie.

LIKWIDACJA ZBIÓR ODPADÓW ELEKTRYCZNYCH I ELEKTRONICZNYCH



Zamieszczony na wyrobie lub w dokumentacji towarzyszącej symbol oznacza, że zużyte wyroby elektryczne lub elektroniczne nie mogą podlegać likwidacji wraz ze zwykłym odpadem komunalnym. W celu prawidłowego zlikwidowania należy przekazać je do punktu zbioru, w których zostaną przyjęte bezpłatnie. W efekcie prawidłowej likwidacji tego produktu wspomagasz zachować cenne źródła naturalne i zapobiegasz potencjalnym negatywnym skutkom oddziaływania na środowisko naturalne i zdrowie ludzi, co mogłoby mieć miejsce w przypadku niewłaściwej likwidacji odpadów. Szczegółowe informacje uzyskasz w urzędach samorządowych, najbliższym punkcie zbioru, w przepisach o odpadach danego kraju, w Republice Czeskiej ustawa nr 185/2001 Dz. U. w brzmieniu obowiązującym. W przypadku niewłaściwej likwidacji tego rodzaju odpadu zgodnie z obowiązującymi przepisami mogą być nałożone grzywny.

PRODUCENT

SINCLAIR CORPORATION Ltd.
16 Great Queen Street
WC2B 5AH London
United Kingdom
www.sinclair-world.com

Urządzenie wyprodukowano w Chinach (Made in China).

PRZEDSTAWICIEL

Technika Chlodzenia Sp. z o.o.
ul. Pyskowicka 24
41-807 Zabrze
Polska

SERWIS

Technika Chlodzenia Sp. z o.o.
ul. Pyskowicka 24
41-807 Zabrze
Polska

Tel.: +48 606 239 979
www.sinclair.pl | sinclair@tchw.pl

CE

UWAGI

UWAGI

UWAGI


sinclair
AIR CONDITIONING