Klimatyzatory Multi Variable / Ścienne seria srebrna Marvin

SIH-18BIMS

(5,3 kW / 5,4 kW)

DANE MONTAŻOWE

DANE ELEKTRYCZNE	
Napięcie / częstotliwość	230 / 50 V / Hz
Styk on/off (opcjonalnie)	2 x 1,0 mm²
Sterowanie	4 x 1,5 mm²
ŚREDNICA RUR	
Średnica rur przyłączeniowych ciecz	1/4 / 6,4 cal/mm
Średnica rur przyłączeniowych gaz	1/2 / 12,7 cal/mm
Usytuowanie	rury wychodzą z prawej strony i są skierowane w lewą stronę
Moment dokręcający rurę cieczową	15 ~ 20 N· m
Moment dokręcający rurę gazową	40 ~ 45 N· m
GRAWITACYJNE ODPROWADZENIE SKROPLIN	
Średnica węża skroplin	16 mm
WYMIARY / WAGA	
Długość x wysokość x szerokość	993 x 311 x 222 mm
Waga netto	12,5 kg

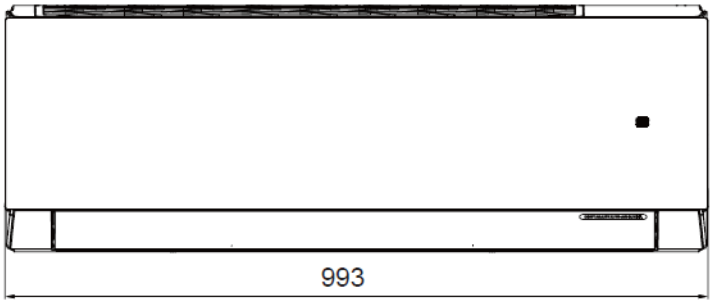

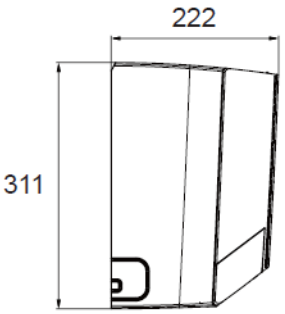

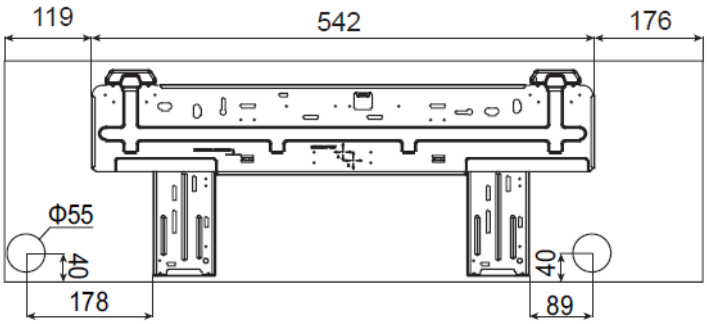
119
542
176
Φ55
40
178
40
89