Monoblok R32 / Seria Yukon 18-30 kW

# SMHM-180B-3

( 18,0 kW / 17,0 kW )

## DANE MONTAŻOWE

| DANE ELEKTRYCZNE | |
|---|---|
| **Zasilanie jednostki** | 5 x 4,0 mm² |
| **Napięcie / częstotliwość jednostka zewn.** | 400 / 50 V / Hz |
| **Termostat (opcjonalnie)** | 2 x 0,75 mm² |
| **Zawór 3-drogowy (opcjonalnie)** | 3 x 0,75 mm² |
| **Sygnał załączenia zewnętrznego źródła ciepła (opcjonalnie)** | 2 x 0,75 mm² |
| **Styk on/off (opcjonalnie)** | 2 x 0,75 mm² |
| **Zabezpieczenie nadprądowe** | 20 C |
| **CZYNNIK CHŁODNICZY** | |
| **Typ czynnika chłodniczego** | R32 |
| **Ilość czynnika chłodniczego** | 5,0 kg |
| **Ekwiwalent $CO_2$** | 3,375 t |
| **ŚREDNICA RUR** | |
| **Woda wejście** | 1-1/4 BSP cal |
| **Woda wyjście** | 1-1/4 BSP cal |
| **WYMIARY / WAGA** | |
| **Długość x wysokość x szerokość** | 528 x 1558 x 1129 mm |
| **Rozstaw otworów montażowych** | 206 x 668 x 192 mm |
| **Waga netto** | 177 kg |

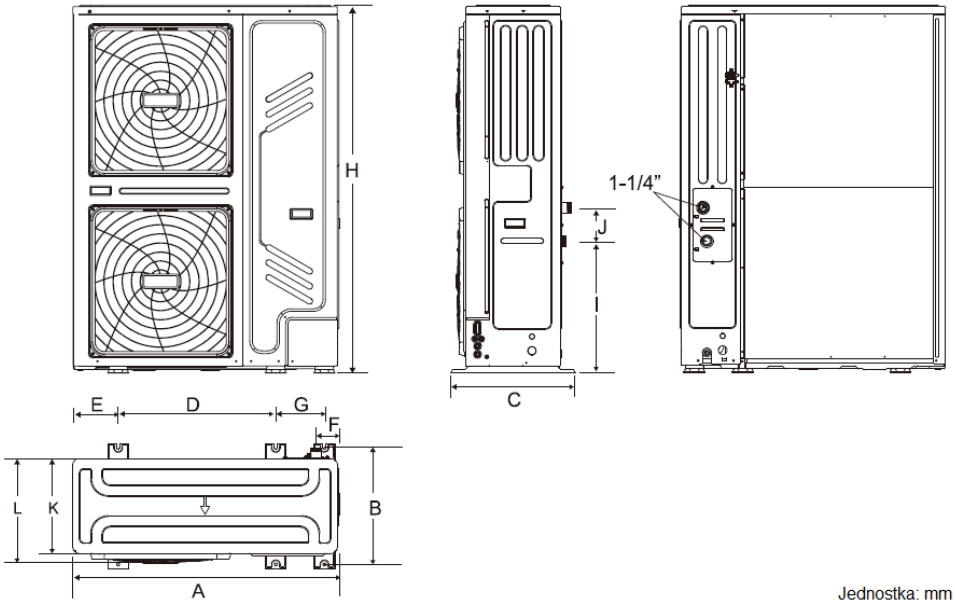


Jednostka: mm

| Model | A | B | C | D | E | F | G | H | I | J | K | L |
|---|---|---|---|---|---|---|---|---|---|---|---|---|
| 18/22/26/30 kW | 1129 | 494 | 528 | 668 | 192 | 98 | 206 | 1558 | 558 | 143 | 400 | 440 |