Klimatyzatory Multi Variable / Kanałowe

MV-D24BI2

(7,0 kW / 8,0 kW)

DANE MONTAŻOWE

DANE ELEKTRYCZNE	
Napięcie / częstotliwość	230 / 50 V / Hz
Zasilana jednostka	Zewnętrzna
Sterowanie	4 x 1,5 mm^2
ŚREDNICA RUR	
Średnica rur przyłączeniowych ciecz	1/4 / 6,4 cal/mm
Średnica rur przyłączeniowych gaz	5/8 / 15,9 cal/mm
Moment dokręcający rurę cieczową	30 ~ 40 N· m
Moment dokręcający rurę gazową	60 ~ 65 N· m
ODPROWADZENIE SKROPLIN	
Wbudowana pompka skroplin	TAK
Maksymalna wysokość podnoszenia wody od dolnej krawędzi urządzenia	500 mm
Średnica króćca odpływu skroplin	26 mm
Elastyczna rurka redukująca	25 mm
WYMIARY / WAGA	
Długość x wysokość x szerokość	900 x 260 x 655 mm
Wysokość x szerokość dyfuzora ssawnego / tłocznego	900 x 260 / 743 x 219 mm
Waga netto	31,0 kg

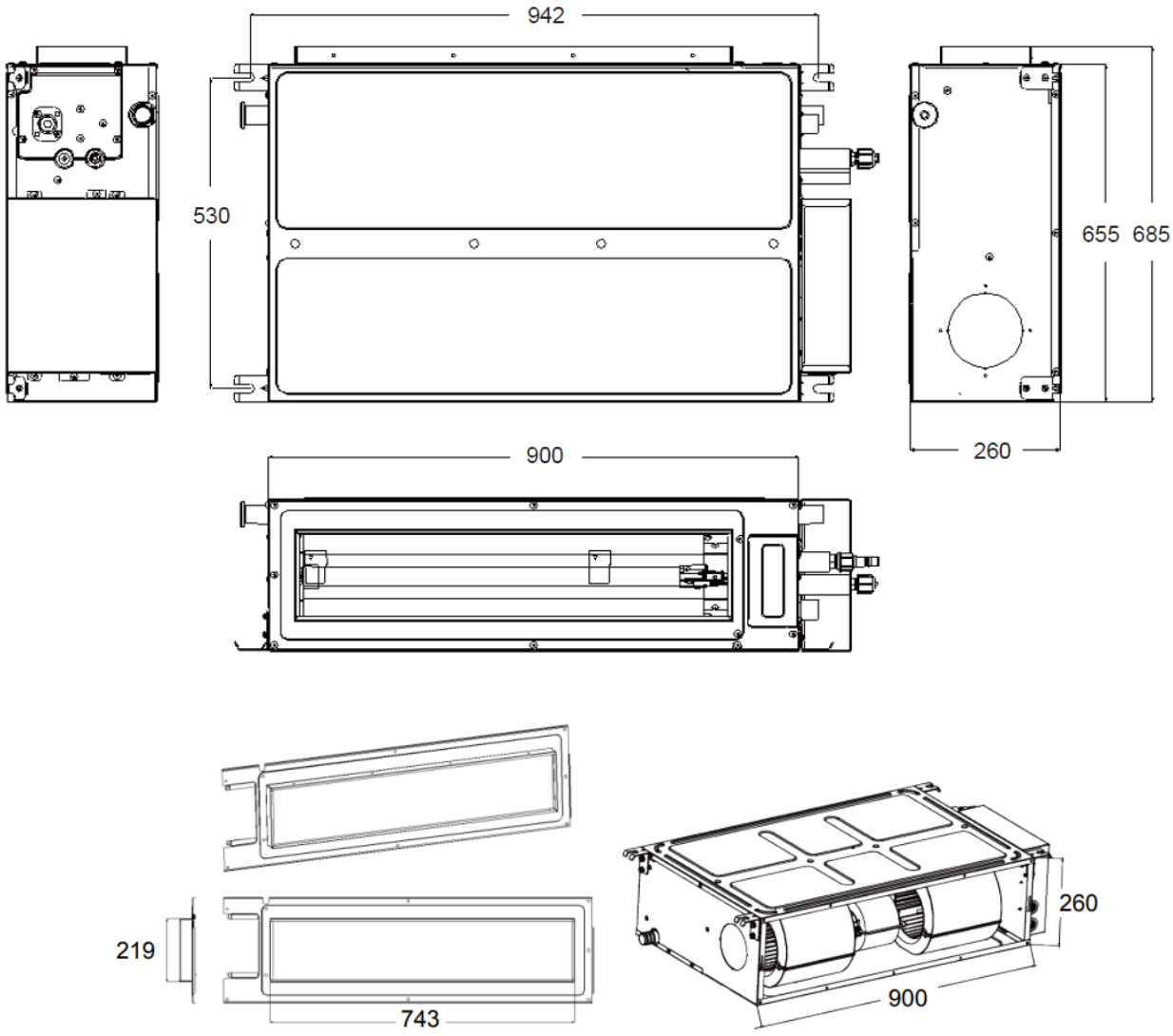
942
530
655 685
260
900
219
743
260
900