Klimatyzatory Multi-Split / Klimatyzatory Multi Variable z CWU

MV-E36BIDHW

(10,6 kW / 12,0 kW)

DANE MONTAŻOWE

DANE ELEKTRYCZNE	
Zasilanie jednostki	3 x 6,0 mm²
Napięcie / częstotliwość	230 / 50 V / Hz
Nominalny pobór prądu	29,5 A
Nominalny pobór mocy	6500 W
Zabezpieczenie nadprądowe	40 C
KOMBINACJA POŁĄCZEŃ	
Maksymalna ilość jednostek wewnętrznych	3 + zbiornik MV-200WT
ŚREDNICA RUR	
Średnica rur przyłączeniowych ciecz	4 x 1/4 / 6,4 cal/mm
Średnica rur przyłączeniowych gaz	4 x 3/8 / 9,5 cal/mm
Moment dokręcający rurę 1/4"	15 ~ 20 N· m
Moment dokręcający rurę 3/8"	30 ~ 40 N· m

CZYNNIK CHŁODZNICZY	
Typ czynnika chłodniczego	R32
Ekwiwalent CO_2	1,62 t
Dodatkowy czynnik chłodniczy	20 g/m
Maksymalna różnica wysokości pomiędzy jednostkami	25 m
Minimalna długość instalacji chłodniczej dla każdej jednostki wewnętrznej	3 m
Maksymalna długość instalacji chłodniczej	80 m
Długość instalacji chłodniczej bez konieczności dopełniania	40 m
Maksymalna długość rurociągu do najdalszej jednostki wewnętrznej	25 m

WYMIARY / WAGA	
Długość x wysokość x szerokość	427 x 826 x 1020 mm
Rozstaw otworów montażowych	635 x 396 mm

MV-E36BIDHW MV-E42BIDHW

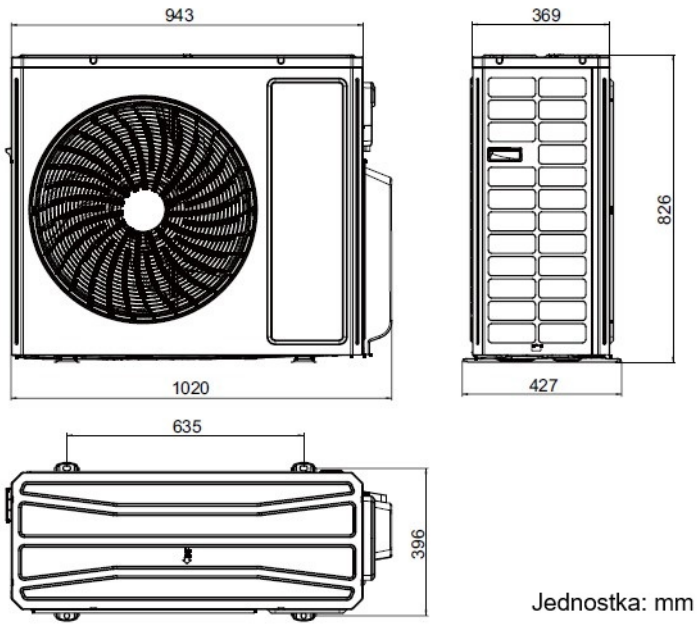

Jednostka: mm