Agregaty skraplające / SCMI-01.5CW + ASGE-xxBI2(-3)

ASGE-42BI2-3 + SCMI-01.5CW

(12,1 kW / 13,5 kW)

DANE MONTAŻOWE

DANE ELEKTRYCZNE	
Napięcie / częstotliwość jednostka zewn.	400 / 50 V / Hz
Zasilanie jedn. zewn.	5 x 2,5 mm²
Nominalny pobór mocy chłodzenie / grzanie	3900 / 3970 W
Nominalny pobór prądu chłodzenie / grzanie	6,2 / 6,3 A
Napięcie / częstotliwość sterownik	230 / 50 V / Hz
Zasilanie sterownika	2 x 1,0 mm²
Sterowanie	ekranowany 1 x 1,0 mm²
Zabezpieczenie nadprądowe sterownik / jedn. zewn.	6 / 13 C
ŚREDNICA RUR	
Średnica rur przyłączeniowych ciecz	3/8 / 9,5 cal/mm
Średnica rur przyłączeniowych gaz	5/8 / 15,9 cal/mm
CZYNNIK CHŁODNICZY	
Typ czynnika chłodniczego	R32
Ilość czynnika chłodniczego	2,25 kg
Ekwiwalent CO_2	1,52 t
Dodatkowy czynnik chłodniczy	20 g/m
Maksymalna długość instalacji chłodniczej	75 m
Maksymalna różnica wysokości	30 m
Długość instalacji chłodniczej bez konieczności dopełniania	5 m

WYMIARY / WAGA

Długość x wysokość x szerokość sterownika	90 x 58 x 70 mm
Długość x wysokość x szerokość jedn. zewn.	370 x 820 x 940 mm
Rozstaw otworów montażowych	635 x 396 mm
Waga netto jedn. zewn. / sterownik	76,0 / 0,21 kg

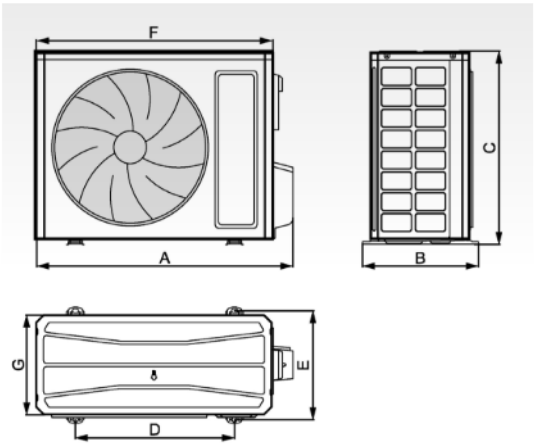

	A	B	C	D	E	F	G
ASGE-12BI2	732	330	553	455	310	675	285
ASGE-18BI2	802	350	555	512	331	745	300
ASGE-24BI2	958	402	660	570	371	889	340
ASGE-30BI2	958	402	660	570	371	889	340
ASGE-36BI2	1020	427	820	635	396	940	370
ASGE-36BI2-3	1020	427	820	635	396	940	370
ASGE-42BI2-3	1020	427	820	635	396	940	370
ASGE-48BI2-3	1020	427	820	635	396	940	370
ASGE-60BI2-3	1070	427	960	755	396	990	370