Ścienne / Seria szampańska Marvin

SIH-12BIMC+SOH-12BIM

(3,5 kW / 3,8 kW)

DANE MONTAŻOWE

DANE ELEKTRYCZNE	
Napięcie / częstotliwość jednostka wewn.	230 / 50 V / Hz
Napięcie / częstotliwość jednostka zewn.	230 / 50 V / Hz
Zasilanie jedn. wewn.	—
Zasilanie jedn. zewn.	3 x 2,5 mm^2
Maksymalny pobór mocy	1650 W
Maksymalny pobór prądu	7,4 A
Sterowanie	4 x 1,5 mm^2
Zabezpieczenie nadprądowe	10 C
ŚREDNICA RUR	
Średnica rur przyłączeniowych ciecz	1/4 / 6,4 cal/mm
Średnica rur przyłączeniowych gaz	3/8 / 9,5 cal/mm
Usytuowanie w jednostce wewnętrznej	rury wychodzą z prawej strony i są skierowane w lewą stronę
Usytuowanie w jednostce zewnętrznej	zawory serwisowe umieszczone są z prawej strony urządzenia
Moment dokręcający rurę cieczową	15 ~ 20 N· m
Moment dokręcający rurę gazową	40 ~ 45 N· m

CZYNNIK CHŁODNICZY	
Typ czynnika chłodniczego	R32
Ilość czynnika chłodniczego	0,57 kg
Ekwiwalent CO_2	0,38 t
Dodatkowy czynnik chłodniczy	16 g/m
Maksymalna różnica wysokości pomiędzy jednostkami	10 m
Minimalna długość instalacji chłodniczej	3 m
Maksymalna długość instalacji chłodniczej	15 m
Długość instalacji chłodniczej bez konieczności dopełniania	5 m
GRAWITACYJNE ODPROWADZENIE SKROPLIN	
Średnica węża skroplin jedn. wewn.	16 Ø
WYMIARY / WAGA	
Długość x wysokość x szerokość jedn. wew.	837 x 293 x 200 mm
Długość x wysokość x szerokość jedn. zewn.	732 x 555 x 330 mm
Waga netto jedn. wewn. / zewn.	9,5 / 25,5 kg

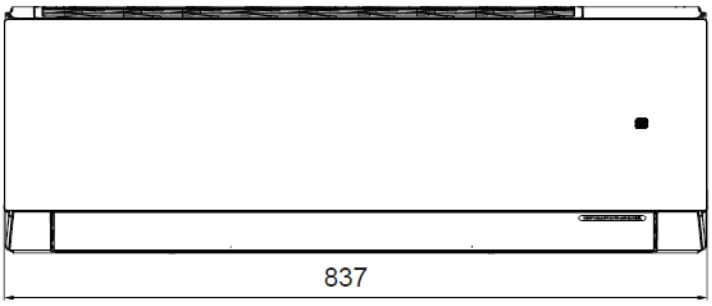

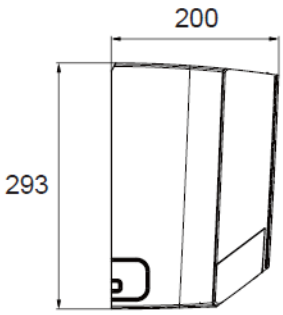

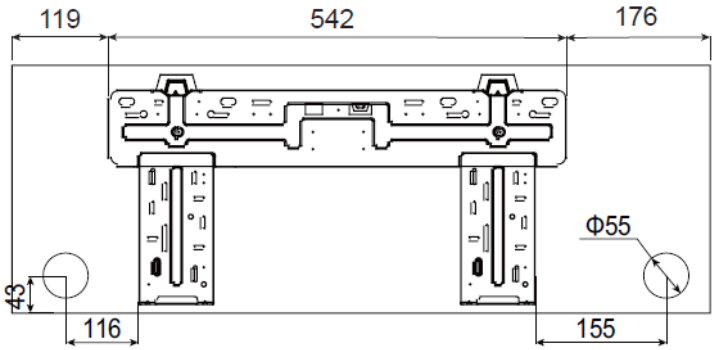

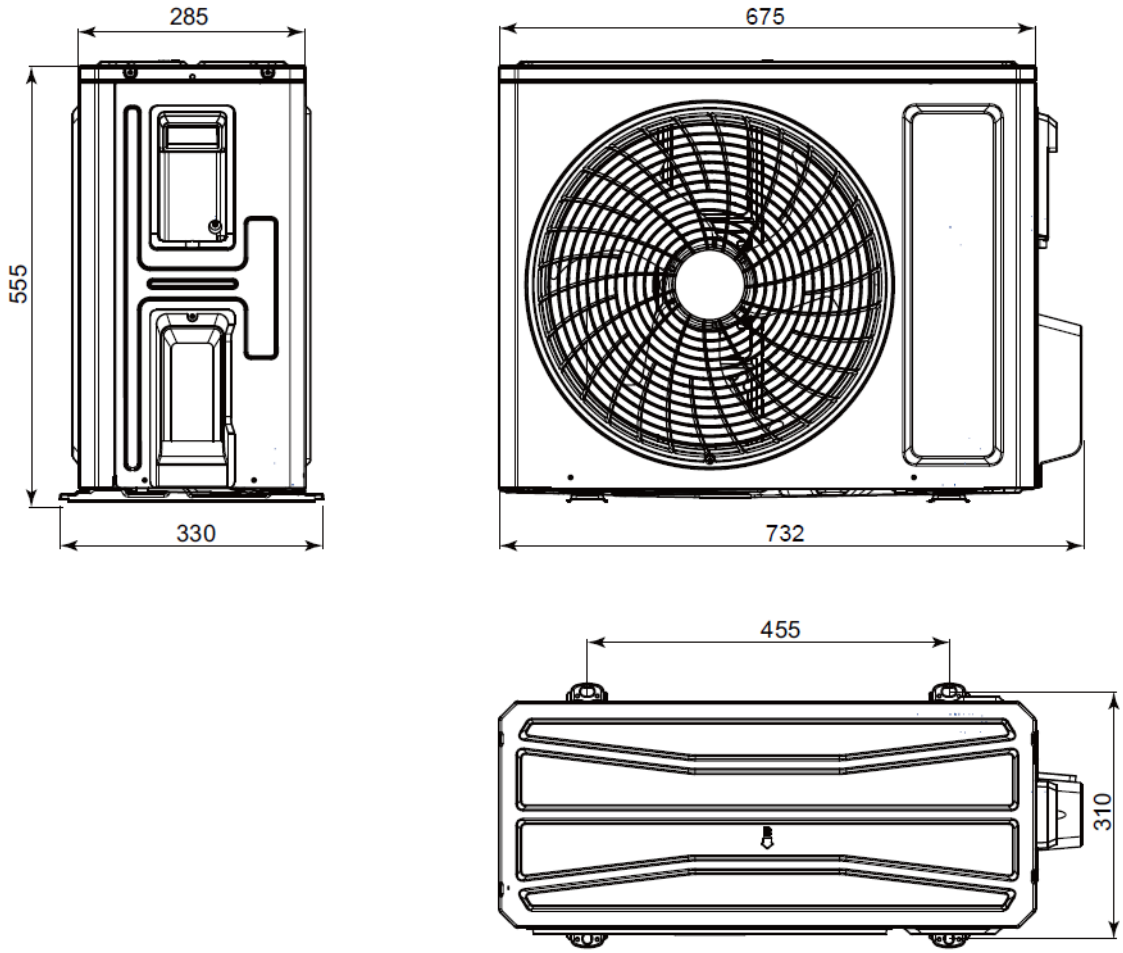
285
555
330
675
732
455
310