HAVACO® | VENTILATION

WENTYLATORY PROMIENIOWE DO KANAŁÓW OKRĄGŁYCH

CENTRIFUGAL IN LINE DUCT FANS

INSTRUKCJA OBSŁUGI I WARUNKI GWARANCJI

USER'S MANUAL AND TERMS OF WARRANTY



ICB-100/250M	ICB-200/850M	ICB-315/1600M
ICB-125/350M	ICB-200/1000M	ICB-315/1900M
ICB-150/450M	ICB-250/1100M	ICB-355/1450M
ICB-160/400M	ICB-250/1250M	

UWAGI DOTYCZĄCE BEZPIECZEŃSTWA

- Wentylatory posiadają części wirujące oraz połączenia elektryczne. Należy zachować szczególne środki ostrożności podczas montażu, konserwacji oraz użytkowania.
- Podłączenia elektryczne muszą zostać wykonane przez uprawnionego elektryka, zgodnie z załączonymi schematami.
- Podczas transportu, montażu i konserwacji, należy stosować rękawice ochronne.
- Nie stosować przy temperaturze otoczenia przekraczającej 40°C

TRANSPORT

- Wentylator należy transportować w oryginalnym opakowaniu, chroniąc go przed wibracjami, kurzem i związkami agresywnymi, dopóki nie zostanie dostarczony na miejsce montażu.
- Po otrzymaniu wentylatora należy sprawdzić go pod kątem wszelkich uszkodzeń mogących powstać podczas transportu. Wirnik powinien obracać się swobodnie.
- W przypadku stwierdzenia jakichkolwiek uszkodzeń należy sporządzić stosowny protokół w obecności dostawcy/kuriera, z dokładnym opisem uszkodzeń.

INSTALACJA

- Parametry zasilania – napięcie oraz częstotliwość, muszą być zgodne z tabliczką znamionową wentylatora.
- Celem zapobieżenia przenoszeniu wibracji na instalację należy stosować złącza elastyczne.
- Wentylator może zostać zamontowany w dowolnej pozycji.
- Sprawdzić kierunek obrotów wirnika.
- Sprawdzić czy pobór prądu – Natężenie (A) – nie przekracza wartości podanej na tabliczce znamionowej wentylatora.
- Nie należy użytkować wentylatora w obszarach występowania gazów łatwopalnych lub agresywnych – mogą one spowodować nieodwracalne uszkodzenia wentylatora.

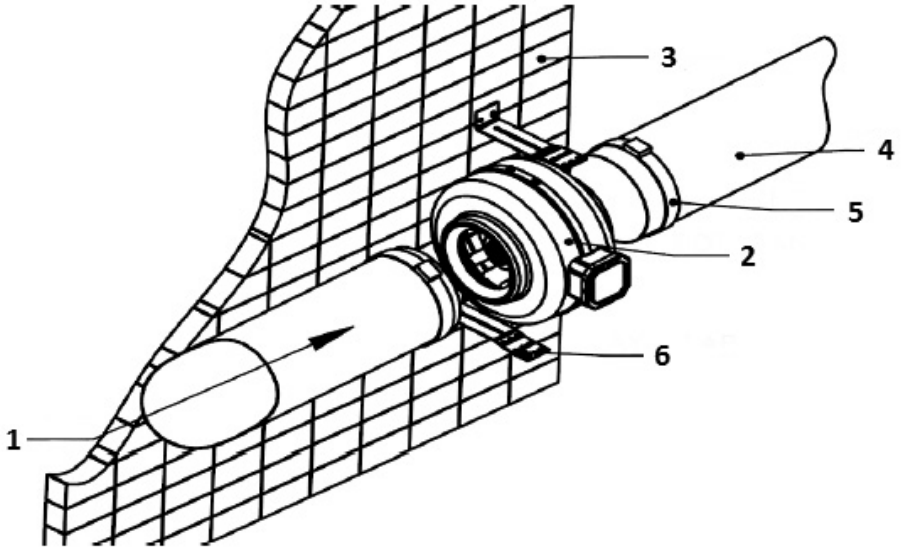

1. **Kierunek przepływu powietrza**
   Air flow direction
2. **Wentylator ICB**
   ICB Fan
3. **Ściana**
   Wall
4. **Kanał okrągły**
   Circular duct
5. **Klamra**
   Clamp
6. **Uchwyt montażowy**
   Mounting feet

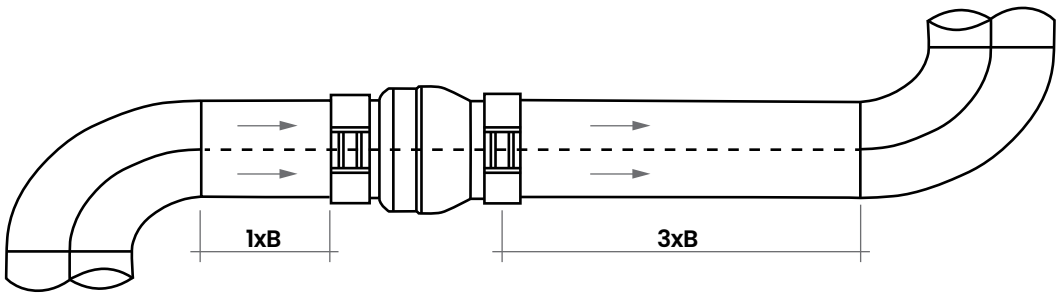

SCHEMAT PODŁĄCZENIA \ WIRING DIAGRAM

SPRAWDŹ OBROTY WENTYLATORA

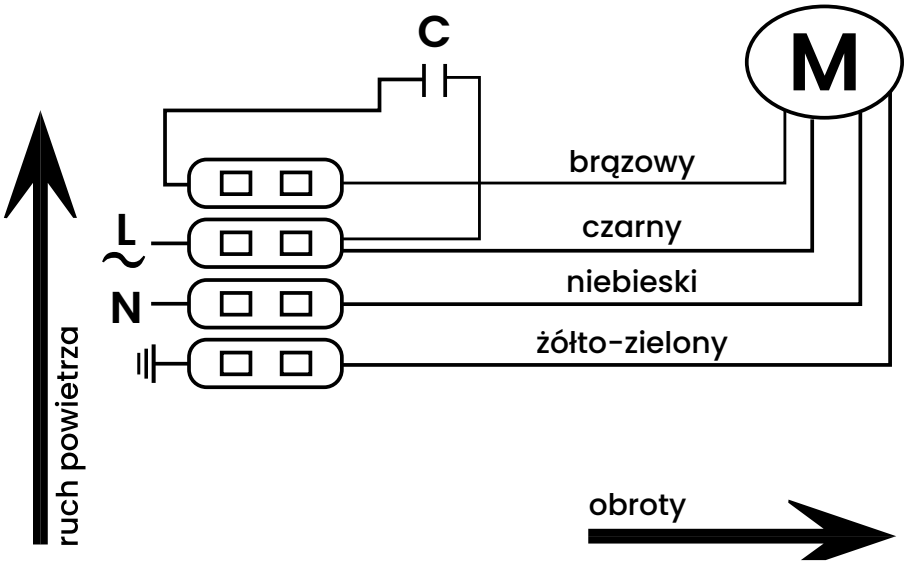

*Większe jednostki mogą być dodatkowo wyposażone w zabezpieczenie termiczne.

RYSUNEK TECHNICZNY

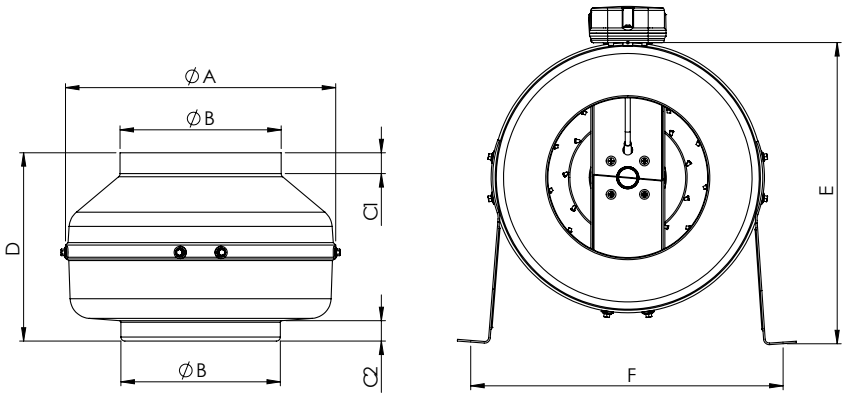

Wymiary

Typ	A	B	C1	C2	D	E	F
ICB-100/250 M	245	97	22	22	197	273	268
ICB-125/350 M	245	122	20	20	188	273	268
ICB-150/450 M	272	147	23	25	192	286	295
ICB-160/400 M	272	157	23	25	192	286	295
ICB-200/850 M	330	196	30	28	230	380	352
ICB-200/1000 M	330	196	30	28	230	380	352
ICB-250/1100 M	330	247	30	28	227	380	352
ICB-250/1250 M	330	247	30	28	227	380	352
ICB-315/1600 M	400	313	30	30	285	415	422
ICB-315/1900 M	400	313	30	30	285	415	422
ICB-355/1450 M	400	352	30	30	378	4 15	422

DANE TECHNICZNE

Typ	[m³/h]	[rpm]	[W]	[A]	[V]	[Hz]	[µF]	[dB(A)]	[kg]
ICB-100/250 M	240	2610	60	0,3	230	50	2,0	44	3,4
ICB-125/350 M	315	2325	80	0,4	230	50	2,5	43	3,4
ICB-150/450 M	420	2450	78	0,4	230	50	2,5	46	3,7
ICB-160/400 M	440	2550	85	0,4	230	50	2,5	45	3,5
ICB-200/850 M	735	2300	90	0,43	230	50	2,5	46	5,3
ICB-200/1000 M	870	2530	100	0,51	230	50	4,0	48	5,6
ICB-250/1100 M	1010	2400	140	0,69	230	50	4,0	45	5,8
ICB-250/1250 M	1150	2650	145	0,74	230	50	6,0	47	6,3
ICB-315/1600 M	1450	2400	160	0,8	230	50	6,0	48	7,1
ICB-315/1900 M	1750	2500	180	0,87	230	50	7,0	49	8,2
ICB-355/1450 M	1300	1450	160	1,0	230	50	4,0	45	11,2

CZYSZCZENIE I KONSERWACJA

- Przed rozpoczęciem czyszczenia lub konserwacji należy odłączyć wentylator od sieci elektrycznej.
- Wszystkie połączenia elektryczne powinny być regularnie sprawdzane – wszystkie uszkodzone lub zużyte przewody powinny zostać wymienione.
- Okresowe prace konserwacyjne powinny być prowadzone przynajmniej raz w ciągu 6 miesięcy celem zapobieżenia gromadzenia się kurzu wewnątrz urządzenia, mogącego prowadzić do obniżenia parametrów pracy, lub utraty wyważenia wirnika, co znacznie skróci żywotność wentylatora.
- Wentylator należy czyścić przy użyciu delikatnej szczotki lub wilgotnej ściereczki.
- Podczas czyszczenia wirnika należy zwrócić szczególną uwagę na ciężarki wyrównoważające.
- Sprawdzić śruby, które mogły się poluzować podczas pracy urządzenia.

Szanowny Kliencie,
Ponieważ szczególną uwagę zwracamy na jakość urządzeń, będziemy wdzięczni za wszelkie uwagi, referencje lub propozycje w zakresie właściwości technicznych i eksploatacyjnych urządzeń przez nas dystrybuowanych. W celu uniknięcia nieporozumień, prosimy starannie zapoznać się z instrukcją montażu i eksploatacji. Numer seryjny urządzenia, podany na płytce metalowej przymocowanej do urządzenia lub naklejce na obudowie urządzenia, powinien być zgodny z numerem, wskazanym na potwierdzeniu udzielenia gwarancji. Potwierdzenie udzielenia gwarancji jest ważne tylko wtedy, gdy jest na niej prawidłowo wskazany model urządzenia, numer seryjny, data sprzedaży, nie jest uszkodzona nalepka ochronna na panelu skrzynki elektrycznej, czytelne są pieczęcie sprzedawcy i podpis kupującego. Danych, wskazanych na potwierdzeniu udzielenia gwarancji, nie wolno zmieniać, kasować lub przepisywać, gdyż takie potwierdzenie jest nieważne. Niniejszym potwierdzeniem udzielenia gwarancji Ventia sp. z o.o. potwierdza zobowiązania gwaranta wynikające z regulaminu sprzedaży oraz Kodeksu Cywilnego. Gwarancja udzielona jest imiennie Klientowi i nie może zostać przeniesiona na inny podmiot. Ventia sp. z o.o. zachowuje prawo do odmowy udzielenia bezpłatnej obsługi gwarancyjnej w przypadku naruszenia poniżej wymienionych warunków gwarancji.

WARUNKI GWARANCJI

1. Zgodnie z art. 558 § 1 Kodeksu cywilnego rękojmia za produkt jest wyłączona.

2. Ventia Sp. z o.o. z siedzibą w Raszynie (05-090) przy ulicy Słowikowskiego 81, wpisana do Krajowego Rejestru Sądowego prowadzonego przez Sąd Rejonowy dla m.st. Warszawy XIII Wydział Gospodarczy pod numerem KRS 0000342440 (zwana dalej Ventia Sp. z o.o.) jako GWARANT udziela jednocześnie Klientowi (podmiot nabywający bezpośrednio produkt objęty gwarancją od Ventia Sp. z o.o., zwany dalej Klientem) gwarancji zgodnie z poniższymi informacjami. Udzielenie gwarancji na warunkach opisanych poniżej zostaje potwierdzone wydaniem Klientowi stosownego imiennego potwierdzenia. Potwierdzeniem takim jest zasadniczo faktura.
2.1. Produkty HAVACO – gwarancja udzielana na okres 24 miesięcy od daty sprzedaży.
2.2. Części zamienne – gwarancja udzielana na okres 12 miesięcy od daty sprzedaży lub usługi naprawczej.

3. Ventia Sp. z o.o. udziela Klientowi gwarancji na wady fabryczne urządzenia. Gwarancją nie jest objęte wadliwe działanie urządzenia spowodowane błędami montażu lub eksploatacją urządzenia. W szczególności niezgodnie z jego przeznaczeniem lub eksploatacją w warunkach pracy, do których urządzenie nie jest przystosowane.

4. Klient zobowiązuje się poinformować osoby, którym odsprzedaje Produkt (użytkownik produktu) aby wszystkie wady Produktu, zgłaszał w pierwszej kolejności do firmy instalacyjnej lub firmy odsprzedającej urządzenie, albowiem skutecznego zgłoszenia roszczeń z tytułu gwarancji może dokonać wyłącznie Klient.

5. Klient zobowiązuje się poinformować osoby, którym odsprzedaje Produkt o obowiązkach Użytkownika Produktu zawartych w regulaminie sprzedaży Ventia Sp. z o.o. oraz niniejszych Warunkach Gwarancji.

6. W celu stwierdzenia w okresie ważności gwarancji wady fabrycznej lub uszkodzenia gwarancyjnego urządzenia, Ventia Sp. z o.o. może zażądać od Klienta dokonania weryfikacji u użytkownika produktu, że zgłaszana wada ma charakter wady fabrycznej, a nie wynika wyłącznie z błędnego montażu, niewłaściwej eksploatacji lub innej przyczyny.

7. W razie stwierdzenia w okresie ważności gwarancji wady fabrycznej lub uszkodzenia gwarancyjnego urządzenia, Ventia Sp. z o.o. zapewnia w terminie 14 dni roboczych nieodpłatnie części zamienne niezbędne do usunięcia wady lub naprawę dokonaną za pośrednictwem serwisu fabrycznego na terenie Polski. W przypadku zapewnienia części zamiennych, usługę naprawy urządzenia dokonuje Klient. Uszkodzone części, Klient jest zobowiązany odesłać do Ventia Sp. z o.o. wraz z opisem numeru zgłoszenia. W przypadku nieodesłania uszkodzonych części w ciągu 14 dni kalendarzowych, Ventia Sp. z o.o. będzie uprawniona do wystawienia Klientowi faktury VAT za zapewnione części zamienne do naprawy gwarancyjnej. Ventia Sp. z o.o. decyduje o sposobie naprawy urządzenia, czyli o zapewnieniu części zamiennych lub naprawy za pośrednictwem serwisu u użytkownika produktu.

8. Zgłaszający jest zobowiązany do zapewnienia swobodnego dostępu do urządzania w celu przeprowadzenia prac serwisowych. Serwisant ma prawo odmówić naprawy gwarancyjnej lub pogwarancyjnej, jeżeli miejsce lub sposób montażu urządzenia uniemożliwia dostęp do niego lub uniemożliwia skuteczną naprawę urządzenia. Zgłaszający jest zobowiązany zapewnić odpowiednie narzędzia np. drabina, rusztowanie, itp., jeżeli jest to niezbędne do przeprowadzenia prac serwisowych. Brak zapewnienia odpowiedniego dostępu do urządzenia, skutkuje odmową naprawy oraz obciążeniem firmy zgłaszającej kosztami dojazdu oraz pracy Serwisanta.

9. Termin zapewnienia części lub naprawy urządzenia może ulec wydłużeniu do 30 dni roboczych w przypadku, gdy konieczne będzie sprowadzenie z zagranicy części lub podzespołów potrzebnych do naprawy urządzenia;

10. W poszczególnych przypadkach naprawa urządzenia odbywa się w Dziale Serwisu na terenie siedziby Ventia Sp. z o.o. Klient ma obowiązek odpowiednio zabezpieczyć produktu do transportu oraz pokryć koszt przesyłki do Ventia Sp. z o.o.. Ventia Sp. z o.o. zastrzega sobie prawo, co do decyzji o naprawie urządzenia w Dziale Serwisu na terenie siedziby Ventia Sp. z o.o. lub na obiekcie, na którym jest zamontowane.

11. Dla zachowania uprawnień wynikających z gwarancji montaż urządzeń musi być wykonany przez uprawnioną firmę instalacyjną, zgodnie z przeznaczeniem urządzenia oraz instrukcją montażu i eksploatacji. W przypadku naprawy urządzenia poprzez serwis fabryczny, Klient jest zobowiązany do zapewnienia swobodnego dostępu do urządzenia serwisantowi zgodnie z pkt 8.

12. Dla zachowania uprawnień wynikających z gwarancji, Klient zależnie od produktów jest zobowiązany do:
12.1. Przeprowadzenia w ciągu roku minimum 2 przeglądów serwisowych zakupionego urządzenia. Przeglądy te powinny być wykonane w okresie jesienno-zimowym oraz zimowo-wiosennym. Przeglądy są odpłatne i muszą być wykonane przez wykwalifikowane firmy.
12.2. Klient zobowiązany jest do konserwacji urządzenia, w szczególności do okresowej wymiany filtrów powietrza (jeżeli występują).
12.3. Każdy przegląd serwisowy odnotowany jest w karcie gwarancyjnej urządzenia, a odmowa udostępnienia karty skutkuje utratą gwarancji
12.4. Ventia Sp. z o.o. zastrzega sobie prawo zażądania okazania kopii dokumentów opłat za przeprowadzone przeglądy okresowe i odmowy uznania gwarancji w przypadku braku w/w dokumentów lub odmowy ich okazania.

13. Gwarancja nie obejmuje:
13.1. uszkodzeń lub niewłaściwej pracy urządzenia wynikającej z błędów popełnionych podczas montażu lub błędnie zaprojektowanej instalacji,
13.2. niewłaściwego funkcjonowania urządzenia wskutek użytkowania niezgodnie z przeznaczeniem lub niezgodnie z instrukcją montażu i eksploatacji,
13.3. skutków zdarzeń losowych (siła wyższa) i innych okoliczności specyficznych dla danego obiektu, za które nie odpowiada producent, np. uszkodzeń w czasie transportu, uderzenia pioruna, uszkodzeń mechanicznych, przepięć sieci elektrycznej, zawilgocenia urządzenia, spadków napięcia, itp.,
13.4. uszkodzeń powstałych w wyniku nieprzestrzegania warunków eksploatacyjnych i konserwacji urządzeń,
13.5. uszkodzeń powstałych w wyniku niewykonywania czynności określonych w instrukcji obsługi, jako czynności, które powinien wykonywać użytkownik (np. wymiana filtrów),
13.6. roszczeń z tytułu parametrów technicznych urządzeń, chyba, że są one niezgodne z parametrami podanymi w dokumentacji technicznej;
13.7. urządzeń, które były montowane, przerabiane lub naprawiane przez niewykwalifikowany personel,
13.8. urządzeń, w przypadku, których niewykonane zostały obowiązkowe okresowe przeglądy techniczne – częstotliwość zgodna z wytycznymi dla danej grupy produktowej,
13.9. przypadków braku wpisów w karcie gwarancyjnej lub nieczytelnie / niedokładnie wypełnionych kart gwarancyjnych;
13.10. urządzeń nie posiadających czytelnych fabrycznych numerów seryjnych,
13.11. urządzeń, w których dokonano zmian w konstrukcji urządzenia.

14. W przypadku nieuzasadnionego zgłoszenia roszczeń z gwarancji, zgłaszający jest zobowiązany do pokrycia kosztów rozpatrzenia reklamacji, kosztów dojazdu oraz prac serwisu fabrycznego. Urządzenie jest naprawiane na koszt zgłaszającego.

15. Ventia Sp. z o.o. nie ponosi odpowiedzialności za szkody eksploatacyjne, jak i szkody wynikające z pracy urządzenia (dotyczy m.in. zalania kondensatem, itp.). Ventia Sp. z o.o. nie ponosi odpowiedzialności za bezpośrednią lub pośrednią szkodę dla ludzi, zwierząt domowych lub własności, jeżeli przyczyną takiej szkody jest naruszenie zasad i warunków obsługi i montażu urządzenia, umyślne lub nieostrożne zachowanie użytkowników lub osób trzecich.

16. Potwierdzeniem udzielenia gwarancji i spełnienia wymagań gwaranta, jest dowód zakupu oraz uzupełniona karta gwarancyjna.

17. Klient ma obowiązek zgłosić roszczenia z tytułu gwarancji w terminie 7 dni kalendarzowych od zauważenia wady towaru. Zgłoszenia są przyjmowane wyłącznie w formie elektronicznej za pośrednictwem formularzy znajdujących się na platformie serwisowej https://wsparcie.ventia.pl Ventia Sp. z o.o. rozpatrzy gwarancję w terminie 14 dni roboczych od dnia otrzymania zawiadomienia o roszczeniu i poinformuje Klienta pisemnie lub za pośrednictwem poczty email lub telefonicznie o uznaniu albo nieuznaniu roszczeń Klienta. Wady produktu zostaną

usunięte przez Ventia Sp. z o.o. bez zbędnej zwłoki. O terminie naprawy Klient zostanie powiadomiony przez Ventia Sp. z o.o. pisemnie lub za pośrednictwem poczty email lub telefonicznie.

18. W przypadku nieuzasadnionego wezwania Serwisu, Klient/Zgłaszający zobowiązuje się do pokrycia kosztów przejazdu Serwisu w kwocie 2,55 PLN/km netto oraz wykonanych prac serwisowych w kwocie 200 PLN/h netto (za każdą rozpoczętą godzinę. Minimalna opłata za dojazd serwisu wynosi 190 PLN netto. Przejazd Serwisu każdorazowo liczony jest wg zasady siedziba Ventia Sp. z o.o. -> miejsce naprawy -> siedziba Ventia Sp. z o.o. W przypadku stwierdzenia awarii w wyniku czynników innych niż wady fabryczne – a w szczególności: błędów eksploatacji, braku okresowych serwisów konserwacyjnych, błędnego montażu produktu, nieodpowiedniej instalacji, przepięć instalacji elektrycznej, zawilgocenia urządzenia, awarii w wyniku braku ciągłej pracy urządzenia - naprawa odbywa się na koszt Klienta/Zgłaszającego.

19. Gwarancja udzielona jest pod warunkiem, że Klient nie zalega z jakimikolwiek płatnościami na rzecz Ventia Sp. z o.o. W przypadku zalegania przez Klienta z zapłatą, Ventia Sp. z o.o. zastrzega sobie prawo odmowy wykonania napraw gwarancyjnych oraz wysyłki części zamiennych.

WARUNKI ZGŁOSZENIA AWARII

Zgłoszenia awarii należy dokonywać wyłącznie za pośrednictwem platformy serwisowej: **https://wsparcie.ventia.pl**.
W przypadku wentylatorów, regulatorów oraz nagrzewnic, zgłoszenie musi zawierać:

	Zdjęcie podłączenia elektrycznego z opisem	Zdjęcie obrazujące przestrzeń montażową urządzenia	Zdjęcie wirnika wentylatora
Wentylatory	Wymagane	Zalecane, opcjonalne	Wymagane
Nagrzewnice	Wymagane	Zalecane, opcjonalne	Nie dotyczy
Regulatory	Wymagane	Nie dotyczy	Nie dotyczy

Uwaga!
W przypadku sytuacji spornych, w których urządzenie lub jego element uległ spaleniu, brak zdjęcia dokumentującego sposób podłączenia elektrycznego może skutkować odrzuceniem zgłoszenia gwarancyjnego.

Dodatkowo, demontaż urządzenia bez wcześniejszego wykonania wymaganej dokumentacji zdjęciowej oraz wysyłka bez kompletnego zgłoszenia (poprzez platformę serwisową) może skutkować odrzuceniem zgłoszenia gwarancyjnego.

Ogólne warunki gwarancji są również dostępne na stronie **www.havaco.pl**

PROTOKÓŁ ROZRUCHU WENTYLATORA

MODEL URZĄDZENIA:		**NUMER SERYJNY:**
NR FAKTURY ZAKUPU:		**DATA ZAKUPU:**
ADRES MONTAŻU:		**INSTALATOR:**
POMIARY ELEKTRYCZNE:	**PRĄD POBIERANY:**	**UWAGI:**
WYKONANE ZABEZPIECZENIA ELEKTRYCZNE:		

DATA	**WYMAGANA CZYNNOŚĆ**	**PODPIS/PIECZĘĆ WYKONAWCY**
	Mechaniczny montaż wentylatora	
	Podłączenie elektryczne	
	Rozruch i pomiary	

KARTA GWARANCYJNA

MODEL URZĄDZENIA:	**NUMER SERYJNY:**
NR FAKTURY ZAKUPU:	**DATA ZAKUPU:**
ADRES MONTAŻU:	**INSTALATOR:**

USTERKA		**SERWIS**	
DATA	**DOTYCZY**	**DATA**	**NAPRAWY/UWAGI**

SAFETY WARNINGS

- *Fans contain rotating parts and electrical connections. Therefore, pay attention to safety warnings during their installation, maintenance and operation.*
- *Electrical connections must be carried out qualified electricians, according to attached wiring diagrams.*
- *During transport, installation and maintenance, hands should be protected with gloves.*
- *Do not use the product at ambient temperature over 40 °C.*

TRANSPORTATION

- *The fan should be kept in original package in a vibration-free, dust-free environment, away from aggressive substances until it's delivered to the installation site.*
- *The fan should be checked for any damage that may originated during transport – check if impeller rotates free of friction.*
- *Eventual damaged revealed must be communicated to the carrier and proper protocol should be made, specifying the type of damage.*

INSTALLATION

- *Power supply, current and frequency values shall comply with the product label.*
- *Use elastic connectors to prevent transmitting the unit vibrations on to the installation.*
- *The fan can be mounted in any position.*
- *Check if impeller rotates in the correct direction.*
- *Check if consumption - Intensity I(A) - does not exceed maximum value, indicated on the fan nameplate.*
- *Do not use the fan in an area in which flammable gasses, acidic or corrosive substances are present, as it may cause irreversible damage to the fan.*

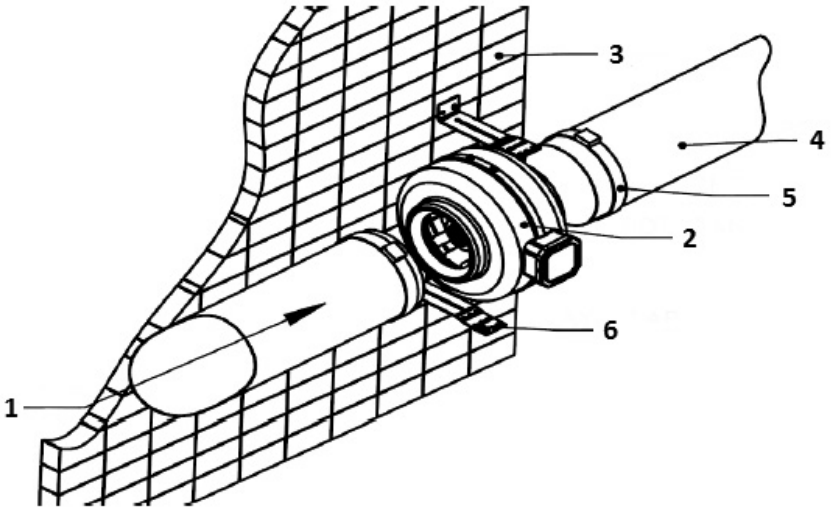

1. Air flow direction

2. ICB Fan

3. Wall

4. Circular duct

5. Clamp

6. Mounting feet

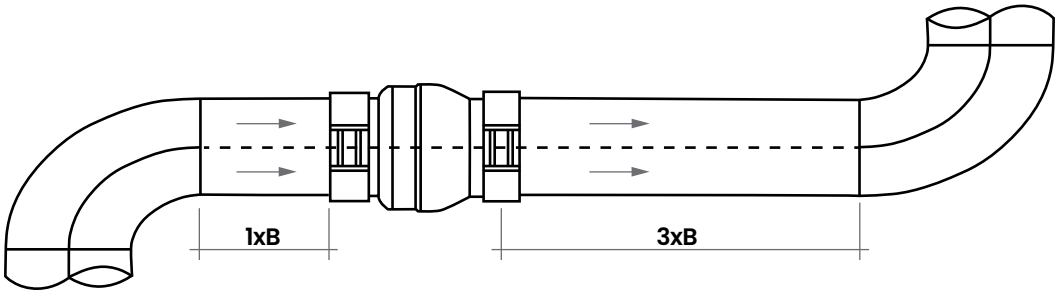

WIRING DIAGRAM

CHECK FAN SPEED

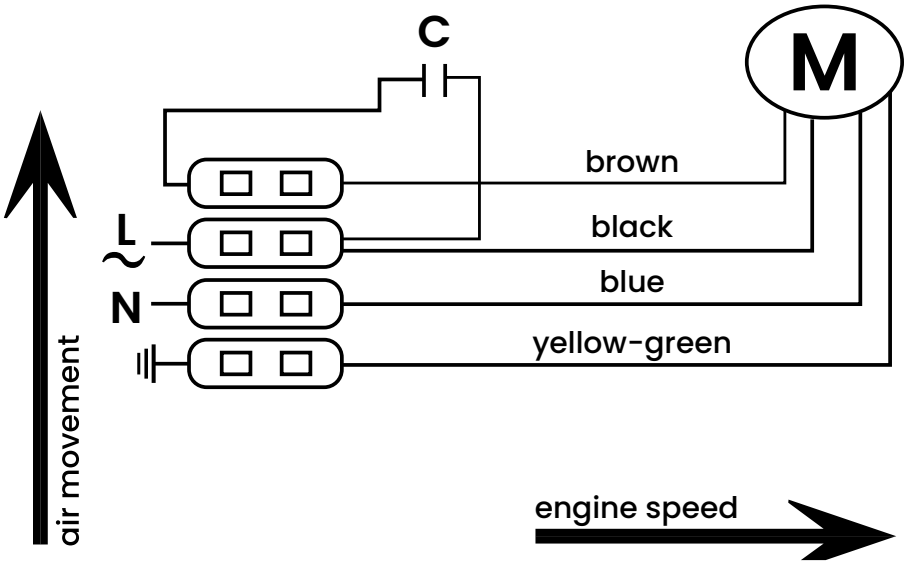

*Bigger units may be equipped with additional thermal protection.

TECHNICAL DRAWING

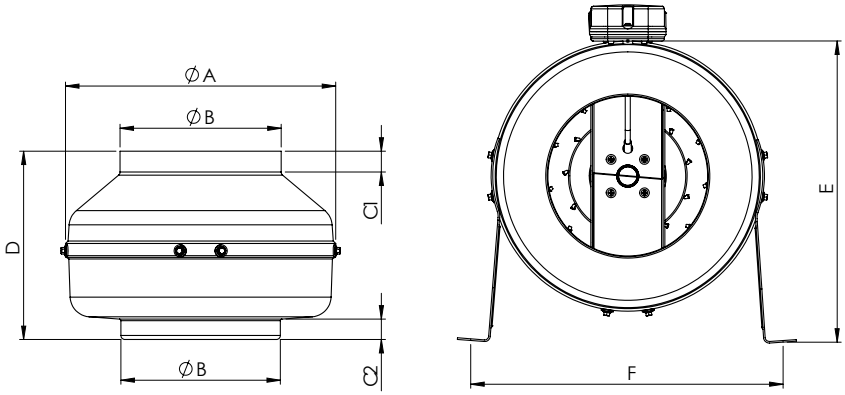

Dimensions

Type	A	B	C1	C2	D	E	F
ICB-100/250 M	245	97	22	22	197	273	268
ICB-125/350 M	245	122	20	20	188	273	268
ICB-150/450 M	272	147	23	25	192	286	295
ICB-160/400 M	272	157	23	25	192	286	295
ICB-200/850 M	330	196	30	28	230	380	352
ICB-200/1000 M	330	196	30	28	230	380	352
ICB-250/1100 M	330	247	30	28	227	380	352
ICB-250/1250 M	330	247	30	28	227	380	352
ICB-315/1600 M	400	313	30	30	285	415	422
ICB-315/1900 M	400	313	30	30	285	415	422
ICB-355/1450 M	400	352	30	30	378	4 15	422

TECHNICAL DATA

Type	[m^3/h]	[rpm]	[W]	[A]	[V]	[Hz]	[µF]	[dB(A)]	[kg]
ICB-100/250 M	240	2610	60	0,3	230	50	2,0	44	3,4
ICB-125/350 M	315	2325	80	0,4	230	50	2,5	43	3,4
ICB-150/450 M	420	2450	78	0,4	230	50	2,5	46	3,7
ICB-160/400 M	440	2550	85	0,4	230	50	2,5	45	3,5
ICB-200/850 M	735	2300	90	0,43	230	50	2,5	46	5,3
ICB-200/1000 M	870	2530	100	0,51	230	50	4,0	48	5,6
ICB-250/1100 M	1010	2400	140	0,69	230	50	4,0	45	5,8
ICB-250/1250 M	1150	2650	145	0,74	230	50	6,0	47	6,3
ICB-315/1600 M	1450	2400	160	0,8	230	50	6,0	48	7,1
ICB-315/1900 M	1750	2500	180	0,87	230	50	7,0	49	8,2
ICB-355/1450 M	1300	1450	160	1,0	230	50	4,0	45	11,2

CLEANING AND MAINTENANCE

- *Before cleaning or maintenance disconnect the fan from the mains supply.*
- *All electrical connections should be regularly controlled – any worn-out or damaged cables should be replaced.*
- *Periodic maintenance should be carried out at least once every six months to prevent dust accumulation which may cause lower performance of the fan, unbalance of the impeller which may greatly reduce the lifespan of the unit.*
- *Clean the fan with soft brush or damp cloth. Do not use inflammable or combustible cleaners.*
- *While cleaning the impeller pay attention to protecting the balance weights.*
- *Bolts which might become loose during operation should be checked.*

Dear Customer,
We pay particular attention to the quality of our devices, thus we appreciate any comments, references, or suggestions regarding the technical and operational properties of the equipment we distribute. To avoid misunderstandings, please carefully read the installation and operation manual.
The serial number of the device, found on the metal plate attached to the device or on a label on the housing, must match the number indicated on the warranty certificate. The warranty certificate is valid only if it correctly specifies the device model, serial number, sale date, and the protective sticker on the electrical box panel is intact, with legible seller's stamps and buyer's signature. The information on the warranty certificate must not be altered, erased, or rewritten, as this invalidates the certificate.
This warranty certificate confirms Ventia sp. z o.o.'s guarantee obligations under the sales regulations and the Civil Code. The warranty is granted personally to the customer and is non-transferable. Ventia sp. z o.o. reserves the right to refuse free warranty service if the below-mentioned warranty conditions are violated.
Due to production processes, component availability, etc., we reserve the right to modify and change the product at any time without prior notice.

WARRANTY TERMS

1. Pursuant to the Article 558 § 1 of the Civil Code, the statutory warranty for the product is excluded.

2. Ventia Sp. z o.o., headquartered in Raszyn (05-090), at ul. Stowikowskiego 81, registered in the National Court Register kept by the District Court for the Capital City of Warsaw, 13th Commercial Division, under KRS number 0000342440 (hereinafter referred to as Ventia Sp. z o.o.), as the GUARANTOR, grants a warranty to the Client (the entity purchasing the product covered by the warranty directly from Ventia Sp. z o.o., hereinafter referred to as the Client) in accordance with the terms outlined below. The granting of the warranty under the conditions described herein is confirmed by issuing the Client a named confirmation document. Such confirmation is typically an invoice.

2.1. HAVACO products – a warranty is granted for a period of 24 months from the date of sale.

2.2. Spare parts – a warranty is granted for 12 months from the date of sale or repair service.

3. Ventia Sp. z o.o. grants the Client a warranty for manufacturing defects of the device. The warranty does not cover malfunctions caused by installation errors or improper use of the device, particularly if it is not used in accordance with its intended purpose or in working conditions for which the device is not designed.

4. The Client is obligated to inform any parties to whom the Product is resold (product user) that all product defects must first be reported to the installation company or reseller, since only the Client may effectively submit warranty claims.

5. The Client is also obligated to inform parties to whom the Product is resold of the user's responsibilities as outlined in Ventia Sp. z o.o.'s sales terms and herein Warranty Terms.

6. In order to confirm a manufacturing defect or warranty-related damage during the warranty period, Ventia Sp. z o.o. may require the Client to verify with the end user that the reported defect is indeed a manufacturing defect and not the result of incorrect installation, improper use, or another cause.

7. If a manufacturing defect or warranty-related damage is confirmed during the warranty period, Ventia Sp. z o.o. will, within 14 business days, provide at no cost either the necessary spare parts to eliminate the defect or repair the unit through its factory service in Poland. In the case of spare parts being provided, the Client is responsible for carrying out the repair. Damaged parts must be returned by the Client to Ventia Sp. z o.o. along with a description and case number. Failure to return the damaged parts within 14 calendar days entitles Ventia Sp. z o.o. to issue the Client a VAT invoice for the provided spare parts. Ventia Sp. z o.o. decides on the method of repair—either by supplying parts or by service at the end user's site.

8. The claimant must ensure free and safe access to the device to allow service work to be carried out. The service technician may refuse to perform warranty or post-warranty repairs if the device's location or installation method prevents access or effective repair. The claimant is responsible for providing any necessary equipment (e.g., ladder, scaffold) to facilitate the repair. Failure to provide adequate access will result in refusal of repair and a charge for travel and technician labor costs.

9. The repair or part supply period may be extended to 30 business days if necessary parts or components must be imported from abroad.

10. In specific cases, the repair may be performed at the Service Department located at the Ventia Sp. z o.o. headquarters. The Client must properly secure the product for transport and bear the shipping cost to Ventia Sp. z o.o. Ventia Sp. z o.o. reserves the right to decide whether the repair will take place at its headquarters or at the installation site.

11. To maintain warranty rights, the installation must be carried out by an authorized installation company, in accordance with the product's intended purpose and the installation and operation manual. If the repair is carried out by factory service, the Client must provide the technician with a free access area to the device, in accordance with point 8.

12. To maintain warranty rights, depending on the product, the Client is required to:

12.1. To carry out at least two maintenance inspections per year of the purchased device. The inspections should be performed in the autumn-winter and winter-spring periods. The inspections are paid services and must be conducted by qualified companies.

12.2. The Client is obligated to keep maintenance of the device, in particular to periodically replace air filters (if applicable).

12.3. Each service inspection must be recorded in the device's warranty card, and refusal to provide the warranty card will result in the loss of warranty.

12.4. Ventia Sp. z o.o. reserves the right to request copies of payment documents for the periodic inspections and to deny warranty claims in the absence of such documents or in case of refusal to provide them.

13. The warranty does not cover:

13.1. Damage or malfunction of the device resulting from errors made during installation or from a poorly designed system.

13.2. Improper functioning of the device due to use inconsistent with its intended purpose or contrary to the installation and operation manual.

13.3. Consequences of force majeure or other circumstances specific to a particular site for which the manufacturer is not responsible, such as transport damage, lightning strikes, mechanical damage, power surges, moisture ingress, voltage drops, etc.

13.4. Damage resulting from failure to comply with the operational and maintenance conditions of the devices.

13.5. Damage resulting from failure to perform the tasks specified in the user manual as tasks to be performed by the user (e.g., filter replacement).

13.6. Claims related to the technical parameters of the devices unless they are inconsistent with those stated in the technical documentation.

13.7. Devices that were installed, modified, or repaired by unqualified personnel.

13.8. Devices for which mandatory periodic technical inspections were not performed – with the frequency specified in the guidelines for the respective product group.

13.9. Cases where the warranty card lacks entries or is illegible/incompletely filled out.

13.10. Devices without legible factory serial numbers.

13.11. Devices that have been structurally altered.

14. In the case of an unjustified warranty claim, the claimant is obliged to cover the costs of processing the complaint, travel expenses, and the work of the factory service team. The device will be repaired at the claimant's expense.

15. Ventia Sp. z o.o. is not liable for operational damages or damages resulting from the device's operation (including, for example, flooding caused by condensate). Ventia Sp. z o.o. shall not be liable for any direct or indirect damage to people, pets, or property if such damage results from a breach of the device's operating and installation conditions, or from intentional or negligent behavior of the users or third parties.

16. The proof of purchase and a properly filled-out warranty card serve as confirmation of the warranty being granted and the fulfillment of the guarantor's conditions.

17. The Client is required to report a warranty claim within 7 calendar days of discovering the product defect. Claims are accepted only electronically through the service platform: https://wsparcie.ventia.pl. Ventia Sp. z o.o. will review the warranty claim within 14 business days from the date of receiving the notification and will inform the Client in writing, by email, or by phone regarding the acceptance or rejection of the claim. The product defects will be removed by Ventia Sp. z o.o. without undue delay. The Client will be notified of the repair date in writing, via email, or by phone.

18. In the case of an unjustified service call, the Client/Claimant agrees to cover: Travel expenses at the rate of 2.55 PLN/km (net); Service labor at the rate of 200 PLN/hour (net) (charged per every started hour); A minimum service travel fee of 190 PLN (net). Travel is always understood as: Ventia Sp. z o.o. headquarters □ repair site □ Ventia Sp. z o.o. headquarters. If the malfunction is determined to be caused by factors other than manufacturing defects – especially due to: improper use, lack of periodic maintenance service, incorrect installation of the product, in-

appropriate system setup, electrical surges, moisture damage, failure resulting from the lack of continuous operation of the device – the repair will be carried out at the expense of the Client/Claimant.

19. The warranty is granted only if the Client is not in arrears with any payments to Ventia Sp. z o.o. If the Client has outstanding payments, Ventia Sp. z o.o. reserves the right to refuse warranty repairs and the shipment of spare parts.

CONDITIONS FOR REPORTING A MALFUNCTION

Malfunctions must be reported exclusively via the service platform: **https://wsparcie.ventia.pl**.

In the case of fans, controllers, and heaters, the report must include:

	Photo of the electrical connection along with description	Photo showing the installation space of the device	Photo of the fan impeller
Fans	Required	Recommended, optional	Required
Heaters	Required	Recommended, optional	n/a
Controllers	Required	n/a	n/a

Attention!
In the case of disputes in which the device or one of its components has burned out, the absence of a photo documenting the method of electrical connection may result in the rejection of the warranty claim.

Additionally, disassembly of the device without first taking the required photo documentation and shipping it without a complete submission (via the service platform) may result in the rejection of the warranty claim.

The general warranty terms and conditions are also available at **www.havaco.eu**

FAN COMMISSIONING PROTOCOL

DEVICE MODEL:		**SERIAL NUMBER:**
PURCHASE INVOICE NUMBER:		**PURCHASE DATE:**
INSTALLATION ADDRESS:		**INSTALLER:**
ELECTRICAL MEASUREMENTS:	**CURRENT DRAW:**	**NOTES:**
ELECTRICAL PROTECTIONS IMPLEMENTED:		

DATE:	**REQUIRED OPERATION:**	**SIGNATURE/SEAL OF THE CONTRACTOR:**
	Mechanical installation of the fan	
	Electrical connection of the fan and protections	
	Commissioning and measurements	

WARRANTY CARD

DEVICE MODEL:	**SERIAL NUMBER:**
PURCHASE INVOICE NUMBER:	**PURCHASE DATE:**
INSTALLATION ADDRESS:	**INSTALLER:**

MALFUNCTION:		**SERVICE PERFORMED:**	
DATE:	**APPLIES TO:**	**DATE:**	**REPAIRS/NOTES:**



General Distributor for Poland

Ventia Sp. z o.o.
ul. Słowikowskiego 81
05-090 Raszyn

tel.: (+48 22) 688 07 00
e-mail: info@ventia.pl

www.ventia.pl