Ścienne / Seria biała Terrel

SIH-18BIT2W+SOH-18BIT2

(5,3 kW / 5,6 kW)

DANE MONTAŻOWE

DANE ELEKTRYCZNE	
Napięcie / częstotliwość jednostka wewn.	220 - 240 / 50 V / Hz
Napięcie / częstotliwość jednostka zewn.	220 - 240 / 50 V / Hz
Zasilanie jedn. wewn.	—
Zasilanie jedn. zewn.	3 x 2,5 mm^2
Maksymalny pobór mocy	2500 W
Maksymalny pobór prądu	12,5 A
Sterowanie	4 x 1,5 mm^2
Zabezpieczenie nadprądowe	16 C
ŚREDNICA RUR	
Średnica rur przyłączeniowych ciecz	1/4 / 6,4 cal/mm
Średnica rur przyłączeniowych gaz	1/2 / 12,7 cal/mm
Usytuowanie w jednostce wewnętrznej	rury wychodzą z prawej strony i są skierowane w lewą stronę
Usytuowanie w jednostce zewnętrznej	zawory serwisowe umieszczone są z prawej strony urządzenia
Moment dokręcający rurę cieczową	15 ~ 20 N· m
Moment dokręcający rurę gazową	45 ~ 55 N· m

CZYNNIK CHŁODNICZY	
Typ czynnika chłodniczego	R32
Ilość czynnika chłodniczego	1,0 kg
Ekwiwalent CO_2	0,68 t
Dodatkowy czynnik chłodniczy	16 g/m
Maksymalna różnica wysokości pomiędzy jednostkami	10 m
Minimalna długość instalacji chłodniczej	3 m
Maksymalna długość instalacji chłodniczej	25 m
Długość instalacji chłodniczej bez konieczności dopełniania	5 m
GRAWITACYJNE ODPROWADZENIE SKROPLIN	
Średnica węża skroplin jedn. wewn.	16 Ø
WYMIARY / WAGA	
Długość x wysokość x szerokość jedn. wew.	1013 x 307 x 221 mm
Długość x wysokość x szerokość jedn. zewn.	958 x 660 x 402 mm
Rozstaw otworów montażowych jedn. zewn.	570 x 371 mm
Waga netto jedn. wewn. / zewn.	13,5 / 40,5 kg

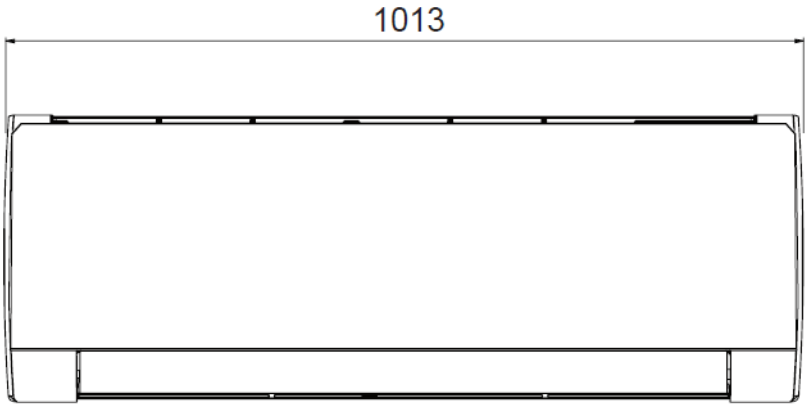

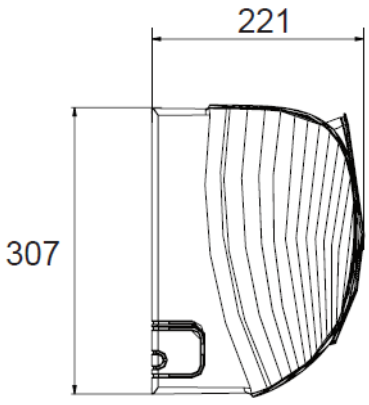

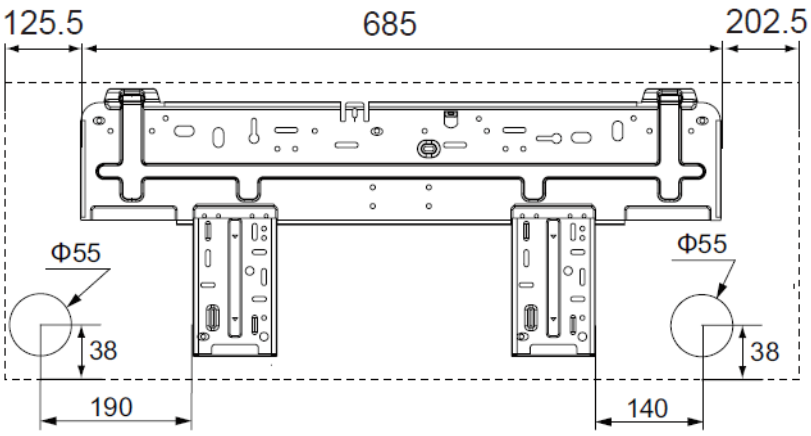
125.5
685
202.5
Φ55
Φ55
38
38
190
140

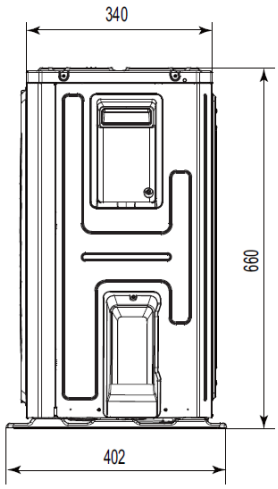
340
660
402

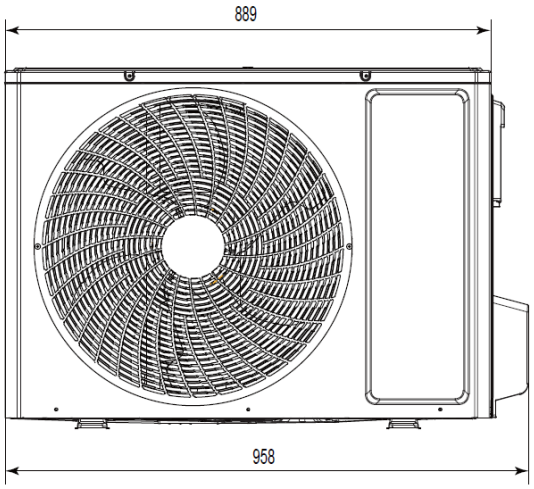
889
958

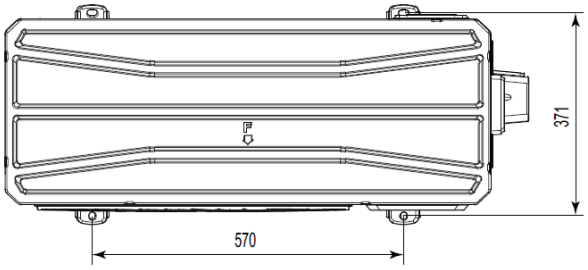
371
570