Agregaty skraplające / SCMI-01.5CW + ASGE-xxBI2(-3)

ASGE-48BI2-3 + SCMI-01.5CW

(13,4 kW / 15,5 kW)

DANE TECHNICZNE

DANE ELEKTRYCZNE	
Wydajność chłodzenie / grzanie	13,4 / 15,5 kW
Napięcie / częstotliwość sterownik	230 / 50 V / Hz
Nominalny pobór mocy chłodzenie / grzanie	4600 / 4700 W
Maksymalny pobór mocy	5600 W
Nominalny pobór prądu chłodzenie / grzanie	7,0 / 7,1 A
Maksymalny pobór prądu	11,0 A
Napięcie / częstotliwość jednostka zewn.	400 / 50 V / Hz
TECHNOLOGIA SPRĘŻARKI	
Typ sprężarki	DC INVERTER
PRZEPŁYW POWIETRZA	
Przepływ powietrza	5600 m^3/h
CIŚNIENIE AKUSTYCZNE	
Poziom ciśnienia akustycznego	59 dB(A)
MOC AKUSTYCZNA	
Poziom mocy akustycznej	75 dB(A)
CZYNNIK CHŁODNICZY	
Typ czynnika chłodniczego	R32
Ilość czynnika chłodniczego	2,8 kg
Ekwiwalent CO_2	1,89 t
ZAKRES TEMPERATUR PRACY	
Grzanie	-20 ~ 24 °C
Chłodzenie	-20 ~ 52 °C

WYMIARY / WAGA

Długość x wysokość x szerokość jedn. zewn.	370 x 820 x 940 mm
Długość x wysokość x szerokość sterownika	90 x 58 x 70 mm
Waga netto jedn. zewn. / sterownik	81,0 / 0,21 kg

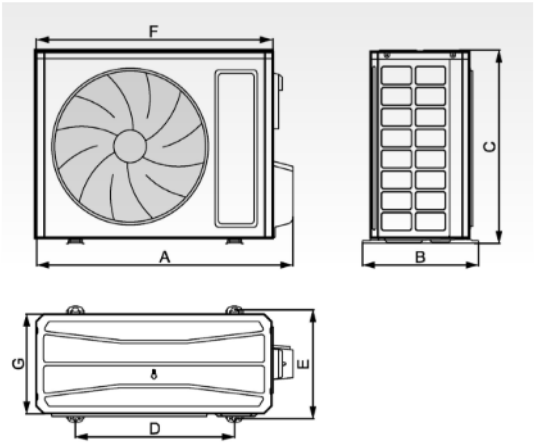

	A	B	C	D	E	F	G
ASGE-12BI2	732	330	553	455	310	675	285
ASGE-18BI2	802	350	555	512	331	745	300
ASGE-24BI2	958	402	660	570	371	889	340
ASGE-30BI2	958	402	660	570	371	889	340
ASGE-36BI2	1020	427	820	635	396	940	370
ASGE-36BI2-3	1020	427	820	635	396	940	370
ASGE-42BI2-3	1020	427	820	635	396	940	370
ASGE-48BI2-3	1020	427	820	635	396	940	370
ASGE-60BI2-3	1070	427	960	755	396	990	370