Klimatyzatory Split / Przypodłogowo-podsufitowe

ASF-36BI2 / ASGE-36BI2-3

(10,0 kW / 11,5 kW)

DANE MONTAŻOWE

DANE ELEKTRYCZNE	
Napięcie / częstotliwość jednostka wewn.	230 / 50 V / Hz
Napięcie / częstotliwość jednostka zewn.	400 / 50 V / Hz
Zasilanie jedn. wewn.	Z jednostki zewnętrznej
Zasilanie jedn. zewn.	5 x 2,5 mm^2
Styk on/off (opcjonalnie)	2 x 1,0 mm^2
Maksymalny pobór mocy jednostki zewnętrznej	4400 W
Maksymalny pobór prądu jednostki zewnętrznej	7,0 A
Zasilana jednostka	Zewnętrzna
Przewód do pilota przewodowego	2 x 0,75 mm^2
Sterowanie	4 x 1,5 mm^2
Zabezpieczenie nadprądowe	13 C
ŚREDNICA RUR	
Średnica rur przyłączeniowych ciecz	3/8 / 9,5 cal/mm
Średnica rur przyłączeniowych gaz	5/8 / 15,9 cal/mm
Moment dokręcający rurę cieczową	35 ~ 40 N· m
Moment dokręcający rurę gazową	60 ~ 65 N· m

CZYNNIK CHŁODNICZY	
Typ czynnika chłodniczego	R32
Ilość czynnika chłodniczego	2,1 kg
Ekwiwalent CO_2	1,42 t
Dodatkowy czynnik chłodniczy	20 g/m
Minimalna długość instalacji chłodniczej	3 m
Maksymalna długość instalacji chłodniczej	75 m
Maksymalna różnica wysokości	30 m
Długość instalacji chłodniczej bez konieczności dopełniania	5 m
ODPROWADZENIE SKROPLIN	
Średnica króćca odpływu skroplin	17 mm
WYMIARY / WAGA	
Długość x wysokość x szerokość jedn. wew.	235 x 665 x 1200 mm
Długość x wysokość x szerokość jedn. zewn.	370 x 820 x 940 mm
Rozstaw otworów montażowych jedn. zewn.	396 x 635 mm
Waga netto jedn. wewn. / zewn.	32,0 / 75,0 kg

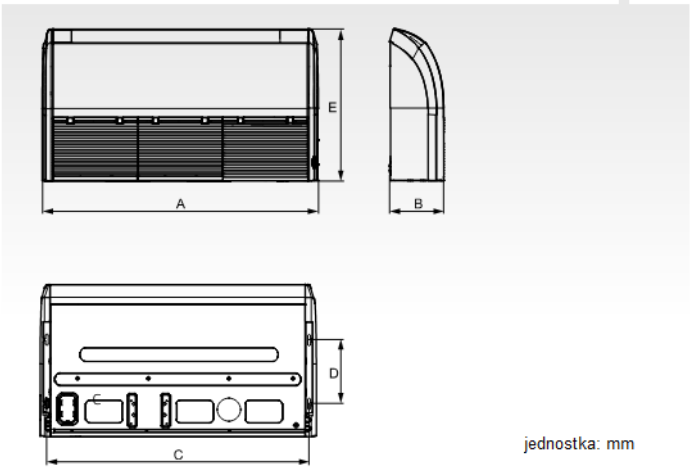

jednostka: mm

	A	B	C	D	E
ASF-12BI2	870	235	812	280	665
ASF-18BI2	870	235	812	280	665
ASF-24BI2	1200	235	1142	280	665
ASF-30BI2	1200	235	1142	280	665
ASF-36BI2	1200	235	1142	280	665
ASF-42BI2	1570	235	1512	280	665
ASF-48BI2	1570	235	1512	280	665
ASF-60BI2	1570	235	1512	280	665

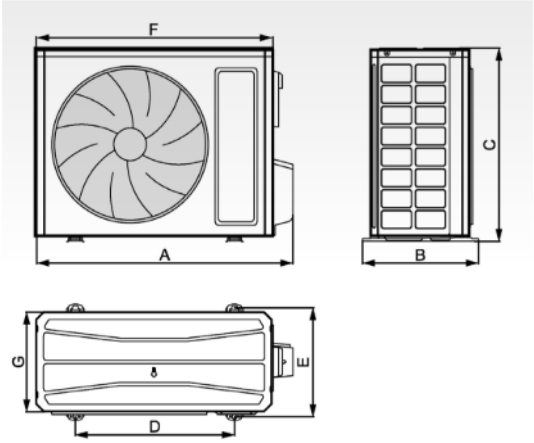

	A	B	C	D	E	F	G
ASGE-12BI2	732	330	553	455	310	675	285
ASGE-18BI2	802	350	555	512	331	745	300
ASGE-24BI2	958	402	660	570	371	889	340
ASGE-30BI2	958	402	660	570	371	889	340
ASGE-36BI2	1020	427	820	635	396	940	370
ASGE-36BI2-3	1020	427	820	635	396	940	370
ASGE-42BI2-3	1020	427	820	635	396	940	370
ASGE-48BI2-3	1020	427	820	635	396	940	370
ASGE-60BI2-3	1070	427	960	755	396	990	370