Klimatyzatory Split / Kasetonowe

ASC-30BI2 / ASGE-30BI2

(8,5 kW / 8,8 kW)

DANE MONTAŻOWE

DANE ELEKTRYCZNE	
Napięcie / częstotliwość jednostka wewn.	230 / 50 V / Hz
Napięcie / częstotliwość jednostka zewn.	230 / 50 V / Hz
Zasilanie jedn. wewn.	Z jednostki zewnętrznej
Zasilanie jedn. zewn.	3 x 2,5 mm^2
Styk on/off (opcjonalnie)	2 x 1,0 mm^2
Maksymalny pobór mocy jednostki zewnętrznej	3300 W
Maksymalny pobór prądu jednostki zewnętrznej	15,0 A
Zasilana jednostka	Zewnętrzna
Przewód do pilota przewodowego	2 x 0,75 mm^2
Sterowanie	4 x 1,5 mm^2
Zabezpieczenie nadprądowe	20 C
ŚREDNICA RUR	
Średnica rur przyłączeniowych ciecz	3/8 / 9,5 cal/mm
Średnica rur przyłączeniowych gaz	5/8 / 15,9 cal/mm
Moment dokręcający rurę cieczową	35 ~ 40 N· m
Moment dokręcający rurę gazową	60 ~ 65 N· m

CZYNNIK CHŁODNICZY	
Typ czynnika chłodniczego	R32
Ilość czynnika chłodniczego	1,5 kg
Ekwiwalent CO_2	1,01 t
Dodatkowy czynnik chłodniczy	20 g/m
Minimalna długość instalacji chłodniczej	3 m
Maksymalna długość instalacji chłodniczej	30 m
Maksymalna różnica wysokości	25 m
Długość instalacji chłodniczej bez konieczności dopełniania	5 m
ODPROWADZENIE SKROPLIN	
Wbudowana pompka skroplin	TAK
Maksymalna wysokość podnoszenia wody od dolnej krawędzi urządzenia	1000 mm
Średnica króćca odpływu skroplin	26 mm
Elastyczna rurka redukująca	25 mm
WYMIARY / WAGA	
Długość x wysokość x szerokość jedn. wew.	840 x 200 x 840 mm
Długość x wysokość x szerokość panelu	950 x 52 x 950 mm
Długość x wysokość x szerokość jedn. zewn.	340 x 660 x 889 mm
Rozstaw otworów montażowych jedn. zewn.	570 x 371 mm
Waga netto jedn. wewn. / panel / zewn.	21,0 / 9,5 / 46,0 kg

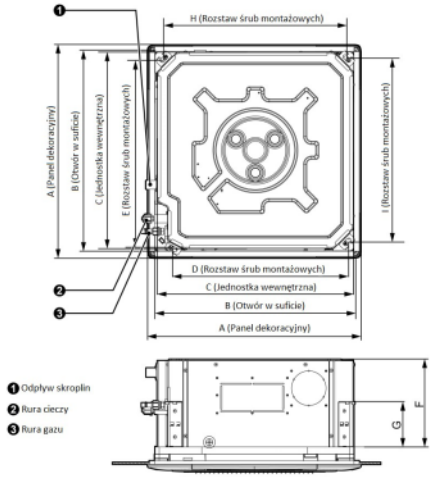

ASC-24BI2, ASC-36BI2 ASC-42BI2, ASC-48BI2

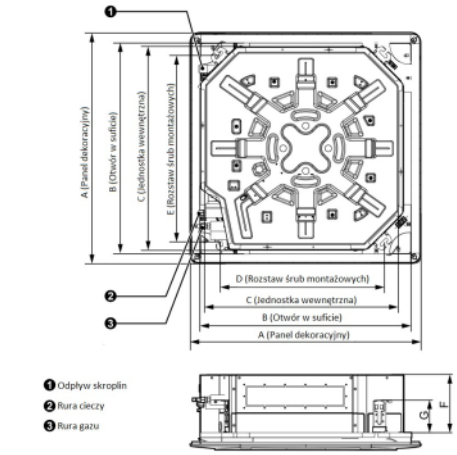

	A	B	C	D	E	F	G	H	I
ASC-12BI2	620	580	570	505	550	260	140	530	530
ASC-18BI2	620	580	570	505	550	260	140	530	530
ASC-24BI2	950	890	840	680	780	200	135	(680)	(780)
ASC-30BI2	950	890	840	680	780	200	135	(680)	(780)
ASC-36BI2	950	890	840	680	780	240	135	(680)	(780)
ASC-42BI2	950	890	840	680	780	240	135	(680)	(780)
ASC-48BI2	950	890	840	680	780	290	135	(680)	(780)
ASC-60BI2	950	890	840	680	780	290	135	(680)	(780)

units: mm

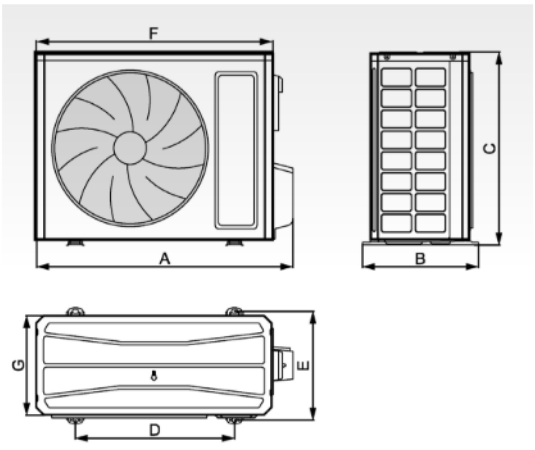

	A	B	C	D	E	F	G
ASGE-12BI2	732	330	553	455	310	675	285
ASGE-18BI2	802	350	555	512	331	745	300
ASGE-24BI2	958	402	660	570	371	889	340
ASGE-30BI2	958	402	660	570	371	889	340
ASGE-36BI2	1020	427	820	635	396	940	370
ASGE-36BI2-3	1020	427	820	635	396	940	370
ASGE-42BI2-3	1020	427	820	635	396	940	370
ASGE-48BI2-3	1020	427	820	635	396	940	370
ASGE-60BI2-3	1070	427	960	755	396	990	370