Klimatyzatory Split / Kanałowe

ASD-60BI2 / ASGE-60BI2-3

(16,0 kW / 17,0 kW)

DANE MONTAŻOWE

DANE ELEKTRYCZNE	
Napięcie / częstotliwość jednostka wewn.	230 / 50 V / Hz
Napięcie / częstotliwość jednostka zewn.	400 / 50 V / Hz
Zasilanie jedn. wewn.	Z jednostki zewnętrznej
Zasilanie jedn. zewn.	5 x 2,5 mm^2
Styk on/off (opcjonalnie)	2 x 1,0 mm^2
Maksymalny pobór mocy jednostki zewnętrznej	6800 W
Maksymalny pobór prądu jednostki zewnętrznej	12,0 A
Zasilana jednostka	Zewnętrzna
Przewód do pilota przewodowego	2 x 0,75 mm^2
Sterowanie	4 x 1,5 mm^2
Zabezpieczenie nadprądowe	16 C
CIŚNIENIE STATYCZNE	
Zewnętrzne ciśnienie statyczne	0 ~ 200 Pa
ŚREDNICA RUR	
Średnica rur przyłączeniowych ciecz	3/8 / 9,5 cal/mm
Średnica rur przyłączeniowych gaz	5/8 / 15,9 cal/mm
Moment dokręcający rurę cieczową	35 ~ 40 N· m
Moment dokręcający rurę gazową	60 ~ 65 N· m

CZYNNIK CHŁODNICZY	
Typ czynnika chłodniczego	R32
Ilość czynnika chłodniczego	3,5 kg
Ekwiwalent CO_2	2,36 t
Dodatkowy czynnik chłodniczy	35 g/m
Minimalna długość instalacji chłodniczej	3 m
Maksymalna długość instalacji chłodniczej	75 m
Maksymalna różnica wysokości	30 m
Długość instalacji chłodniczej bez konieczności dopełniania	7,5 m
ODPROWADZENIE SKROPLIN	
Wbudowana pompka skroplin	TAK
Maksymalna wysokość podnoszenia wody od dolnej krawędzi urządzenia	1000 mm
Średnica króćca odpływu skroplin	26 mm
Elastyczna rurka redukująca	25 mm
WYMIARY / WAGA	
Długość x wysokość x szerokość jedn. wew.	700 x 300 x 1400 mm
Długość x wysokość x szerokość jedn. zewn.	370 x 960 x 990 mm
Rozstaw otworów montażowych jedn. zewn.	755 x 396 mm
Waga netto jedn. wewn. / zewn.	55,0 / 94,0 kg

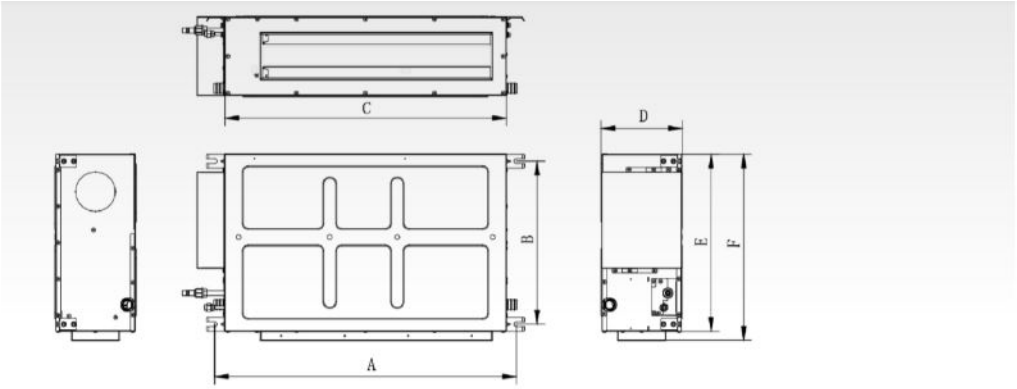

	A	B	C	D	E	F
ASD-12BI2	760	415	700	200	450	486
ASD-18BI2	1060	415	1000	200	450	486
ASD-24BI2	942	590	900	260	655	692
ASD-30BI2	942	590	900	260	655	692
ASD-36BI2	1381	585	1340	260	655	697
ASD-42BI2	1381	585	1340	260	655	697
ASD-48BI2	1440	500	1400	300	700	754
ASD-60BI2	1440	500	1400	300	700	754

Wylot powietrza

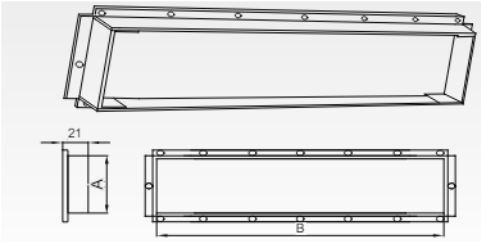

Wymiary / model	Wylot powietrza		Wlot powietrza	
	A	B	C	D
ASD-12BI2	120	580	680	200
ASD-18BI2	120	885	975	175
ASD-24BI2	215	740	870	235
ASD-30BI2	215	740	870	235
ASD-36BI2	215	1155	1190	220
ASD-42BI2	215	1155	1190	220
ASD-48BI2	200	1150	1360	260
ASD-60BI2	200	1150	1360	260

Jednostka: mm

Wlot powietrza

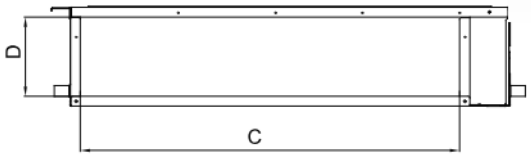

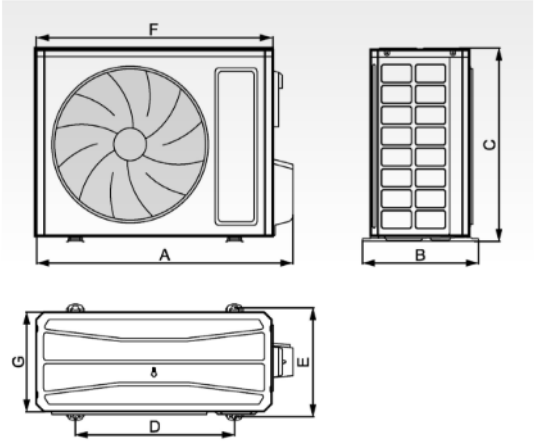

	A	B	C	D	E	F	G
ASGE-12BI2	732	330	553	455	310	675	285
ASGE-18BI2	802	350	555	512	331	745	300
ASGE-24BI2	958	402	660	570	371	889	340
ASGE-30BI2	958	402	660	570	371	889	340
ASGE-36BI2	1020	427	820	635	396	940	370
ASGE-36BI2-3	1020	427	820	635	396	940	370
ASGE-42BI2-3	1020	427	820	635	396	940	370
ASGE-48BI2-3	1020	427	820	635	396	940	370
ASGE-60BI2-3	1070	427	960	755	396	990	370