INSTRUKCJA OBSŁUGI

Centralny sterownik SCC-36

Instrukcja obsługi



SPIS TREŚCI

1.	Instrukcje bezpieczeństwa	4
2.	Instrukcje dla użytkownika	4
3.	Instalacja	5
3.1	Wymagania instalacyjne	6
3.2	Instrukcje połączeń elektrycznych	7
3.2.1	Oznaczenia portów	7
3.2.2	Zasilanie	7
3.2.3	Metody łączenia jednostek	8
3.3	Montaż	10
3.4	Demontaż	12
4.	Opis wyświetlacza i instrukcja obsługi	13
4.1	Wyświetlane elementy i przyciski - strona główna	13
4.2	Ogólne przyciski	14
4.3	Instrukcje obsługi przycisków	15
5.	Opis funkcji	16
5.1	Pomoc	16
5.2	Sterowanie grupowe	16
5.3	Zarządzanie harmonogramem	18
5.4	Sterowanie urządzeniem	20
5.4.1	Podstawowe funkcje sterowania	21
5.4.2	Dodatkowe funkcje sterowania	22
5.5	Ustawienia lokalne	23

Drodzy użytkownicy

Dziękujemy za wybranie produktu Sinclair. Przed zainstalowaniem i użyciem tego produktu należy uważnie przeczytać tę instrukcję. Aby pomóc w prawidłowej instalacji, użytkowaniu i osiągnięciu oczekiwanych rezultatów obsługi, podano następujące wytyczne:

- To urządzenie nie powinno być obsługiwane przez osoby (w tym dzieci), które mają ograniczone możliwości fizyczne, sensoryczne lub umysłowe lub nie posiadają niezbędnej wiedzy i doświadczenia, chyba że są nadzorowane.
- Dzieci powinny być nadzorowane tak, aby nie bawiły się urządzeniem.
- Niniejsza instrukcja obsługi jest uniwersalna, a niektóre z opisanych funkcji mogą być używane tylko w określonym modelu urządzenia. Wszystkie ilustracje i informacje w instrukcji obsługi mają jedynie charakter poglądowy. Wygląd wyświetlacza i opcji sterowania mogą się różnić w zależności od aktualnie wykonywanej operacji.
- Aby ulepszyć produkt, stale wprowadzamy innowacje. Mamy prawo do okresowych modyfikacji produktu ze względów handlowych i produkcyjnych oraz zastrzegamy sobie prawo do modyfikowania zawartości tego podręcznika bez uprzedniego powiadomienia.
- Nie ponosimy odpowiedzialności za uszkodzenia ciała, utraty mienia lub uszkodzenia spowodowane niewłaściwym użytkowaniem, niewłaściwie wykonanej instalacji i konfiguracji, niewłaściwej konserwacji, naruszeniem odpowiednich przepisów ustawowych, wykonawczych i standardów branżowych, nieprzestrzeganiem instrukcji zawartych w tym podręczniku.

1. INSTRUKCJE BEZPIECZEŃSTWA

Należy przestrzegać poniższych instrukcji bezpieczeństwa.

	Ostrzeżenie: Nieprzestrzeganie może spowodować poważne uszkodzenie urządzenia lub obrażenia ciała.
	Uwaga: Nieprzestrzeganie może spowodować niewielkie lub umiarkowane uszkodzenie urządzenia lub obrażenia ciała.
	Zakaz: nieprzestrzeganie tego może spowodować poważne obrażenia lub śmierć.
	Nakaz: wskazuje nakazane działanie. Nieprzestrzeganie tego może spowodować obrażenia ciała lub uszkodzenie mienia.

 **OSTRZEŻENIE**

To urządzenie nie może być instalowane w środowisku, w którym znajdują się substancje żrące, łatwopalne lub wybuchowe, ani w miejscu, w którym panują szczególne warunki. Nieprzestrzeganie tego środka ostrożności może wpłynąć na normalne działanie i skrócić żywotność sprzętu, a nawet spowodować pożar lub poważne obrażenia. Używaj specjalnego produktu antykorozyjnego i przeciwwybuchowego w wyżej wymienionych lokalizacjach w nietypowych warunkach.

2. INSTRUKCJE DLA UŻYTKOWNIKA

- Wszystkie jednostki wewnętrzne muszą być zasilane z tego samego źródła zasilania.
- Upewnij się, że przewód komunikacyjny jest podłączony do właściwego złącza, w przeciwnym razie może wystąpić awaria komunikacji.
- Zabezpiecz urządzenie przed upadkiem w czasie transportu.
- Nigdy nie obsługuj centralnego sterownika, gdy masz mokre ręce.
- Nigdy nie rysuj centralnego sterownika twardymi lub ostrymi przedmiotami.
- Jeśli centralny sterownik jest podłączony do sieci jednostek zewnętrznych lub do ostatniej jednostki wewnętrznej w sieci jednostek wewnętrznych, między zaciskami A3 i B3 należy podłączyć odpowiedni rezystor.
- Centralny sterownik łączy się z jednostkami UNI SPLIT lub MULTI VARIABLE. Adres jednostki wewnętrznej musi wynosić od 1 do 36, a tryb komunikacji UNI SPLIT lub MULTI VARIABLE musi być ustawiony na tryb zdalnego monitorowania.

3. INSTALACJA

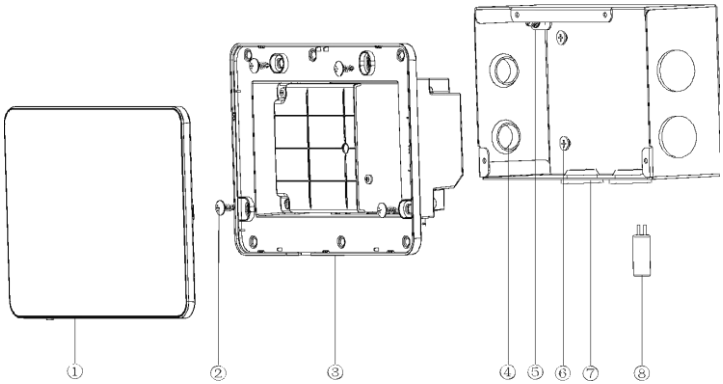

Rys. 3-1: Części centralnego sterownika

Nr	①	②	③	④
Nazwa	Ekran dotykowy	Wkręt samogwintujący ST4.2 × 9,5 MC (do zamocowania tylnej pokrywy sterownika)	Tylna pokrywa sterownika	Gumowa przelotka
Ilość	1	4	1	6
Nr	⑤	⑥	⑦	⑧
Nazwa	Śruba M4 × 12 (do montażu przewodu uziemiającego)	Śruba ST4.2 × 16 FA (do montażu puszki instalacyjnej)	Puszka instalacyjna	Terminator (rezystor) 150 Ω
Ilość	1	4	1	2

Wymiary w **mm**:

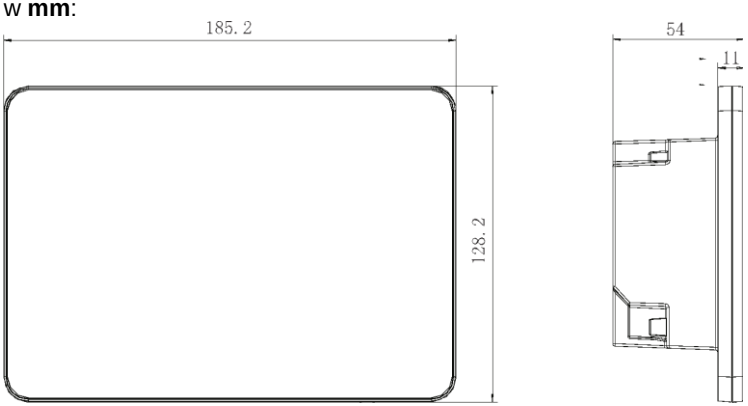

Rys. 3-2: Wymiary centralnego sterownika

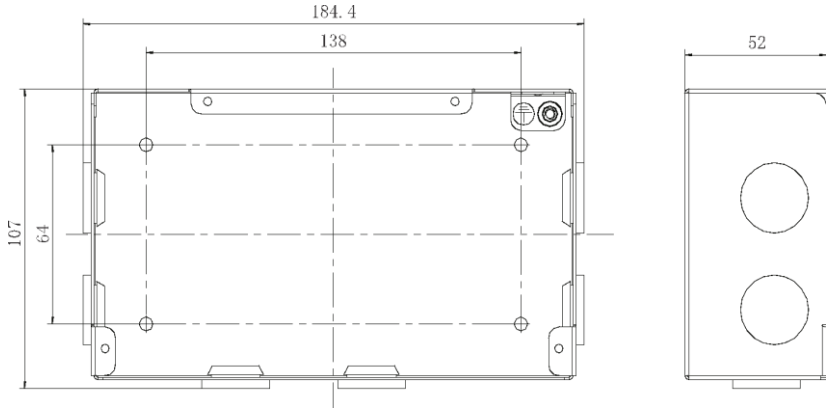

Rys. Rysunek 3-3: Wymiary puszki instalacyjnej

3.1 Wymagania instalacyjne

(1) Przewód komunikacyjny centralnego sterownika należy wybrać zgodnie z poniższą tabelą. Nigdy nie używaj przewodu, który nie spełnia warunków podanych w tej instrukcji.

Sieć	Typ przewodu	Standard	Przekrój(mm^2/ AWG)	Długość całkowita L (m)	Uwaga
Sieć jednostek wewnętrznych	Przewód z izolacją PVC (60227IEC 53)	IEC 52/60227IEC 60227-5: 2007	2 × 0,75 do 2 × 1,25 (2 × AWG18 do 2 × AWG16)	L ≤ 1000	Jeśli przekrój przewodu wynosi 2 × 1 mm^2 (2 × AWG16), przewód komunikacyjny może być dłuższy. Całkowita długość nie może jednak przekraczać 1500 m.
Sieć jednostek zewnętrznych				L ≤ 500	Całkowita długość przewodu komunikacyjnego nie może przekraczać 500 m.

Uwaga:

- Przewody powinny mieć okrągły przekrój i być skręcone razem.
- Jeśli urządzenie jest zainstalowane w obszarach o silnych polach elektromagnetycznych lub zakłóceniach, należy zastosować przewody ekranowane.

(2) Przewód komunikacyjny centralnego sterownika oraz jednostek *L-CAC&Split (sieć Modbus) należy wybrać zgodnie z poniższą tabelą.

***L-CAC – (Light Commercial Air Conditioning) - klimatyzacja do zastosowań komercyjnych – seria Multi Split (jednostki kasetonowe, podsufitowe, kanałowe)**

Typ przewodu	Przekrój(mm^2/ AWG)	Standard przewodu	Uwaga
Skrętka	2 × 0,6 (24AWG)	TIA / EIA-568-A W	W przypadku odległości przekraczającej 800 m należy zastosować wzmacniacz sygnału.

Nigdy nie instaluj centralnego sterownika w następujących miejscach:

- Miejsca, w których występują żrące gazy, dużo pyłu, mgła solna lub opary oleju.
- Miejsca, w których jest mokro, wilgotno lub gdzie świeci bezpośrednie światło słoneczne.
- Miejsca znajdujące się w pobliżu obiektów o wysokiej temperaturze lub w których istnieje ryzyko dostania się wody na sterownik.

3.2 Instrukcje połączeń elektrycznych

3.2.1 Oznaczenia portów

Oznaczenie portu	G1, G2,	F1, F2,	A2, B2,	A3, B3,	L, N
Opis	CAN Port komunikacyjny	Port alarmowy/ ogień	(zastrzeżone porty)	Port L-CAC i jednostek Split	Port zasilania

3.2.2 Zasilanie

- Centralny sterownik musi mieć osobne zasilanie.
- Zakres napięcia zasilania: 100–240 V AC; zakres częstotliwości: 50/60 Hz
- Wybierz przewód zasilający zgodnie z poniższą tabelą. Nigdy nie używaj przewodu zasilającego, który nie spełnia warunków zawartych w niniejszej instrukcji.

Typ przewodu	Standard przewodu	Przekrój(mm^2)
Elastyczny przewód nieekranowany (60227 IEC 08)	IEC 60227-3: 2007	1.5

3.2.3 Metody łączenia jednostek

Metoda 1: SCC-36 + **UNI SPLIT**

Do podłączenia należy wykorzystać moduł Modbus Gateway SMG-01

na sterowniku przewodowym należy ustawić kontrolę zdalną

połączenia wykonane są na wtyczkach, nie wymagają zaciskania konektorów

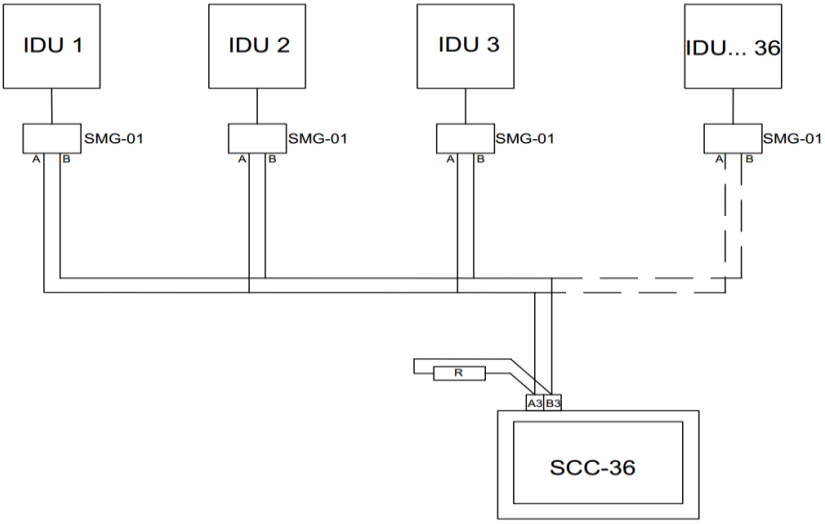

Metoda 2: SCC-36 + **MULTI Variable**

- Do połączenia niezbędny jest sterownik przewodowy SWC-02 (nowego typu)
- SWC-02 posiada złącza dla przewodu SCC36K, należy użyć 2n-1 przewodów SCC36K (gdzie “n” oznacza liczbę jednostek wewnętrznych)

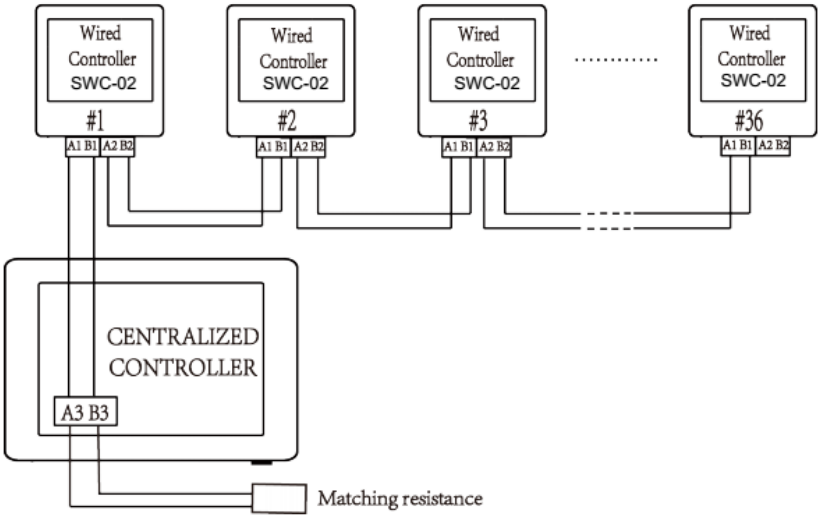

Pierwsze uruchomienie SCC-36

Adresowanie:

XK117 - seria UNI SPLIT

Jeśli urządzenie jest wyłączone, naciśnij jednocześnie przyciski „FUNCTION” i „TIMER” przez 5 sekund. Spowoduje to przejście do ustawień usługi. Użyj przycisku „MODE”, aby ustawić pozycję 10 i użyj klawiszy strzałek, aby wybrać wartość 01.

Jeśli urządzenie jest wyłączone, naciśnij „MODE” i „FUNCTION”, aby ustawić żądany adres (0 ~ 255).

SWC-03 - seria UNI SPLIT

Gdy urządzenie jest wyłączone, naciśnij „MENU” i „▼”, aby wejść do menu serwisowego. Wybierz „ADDRESS SET” i ustaw „ADDRESS MODE” na 1. Następnie ustaw żądany adres (0 ~ 255).

SWC-02 – seria Multi Variable

Jeśli urządzenie jest wyłączone, naciśnij „MENU” i „▼”, aby wejść do menu serwisowego. Wybierz „ADDRESS SET” i ustaw „ADDRESS MODE” na 1. Następnie ustaw żądany adres (0 ~ 255).

Po ustawieniu wszystkich adresów naciśnij ikonę „LCAC&Split” na centralnym sterowniku, a następnie naciśnij ikonę dodawania jednostek i wybierz wszystkie jednostki które chcesz dodać do systemu.

Uwaga:

Do centralnego sterownika można podłączyć kombinację jednostek UNI SPLIT i MULTI VARIABLE. Maksymalna liczba jednostek wynosi 36.

3.3 Montaż

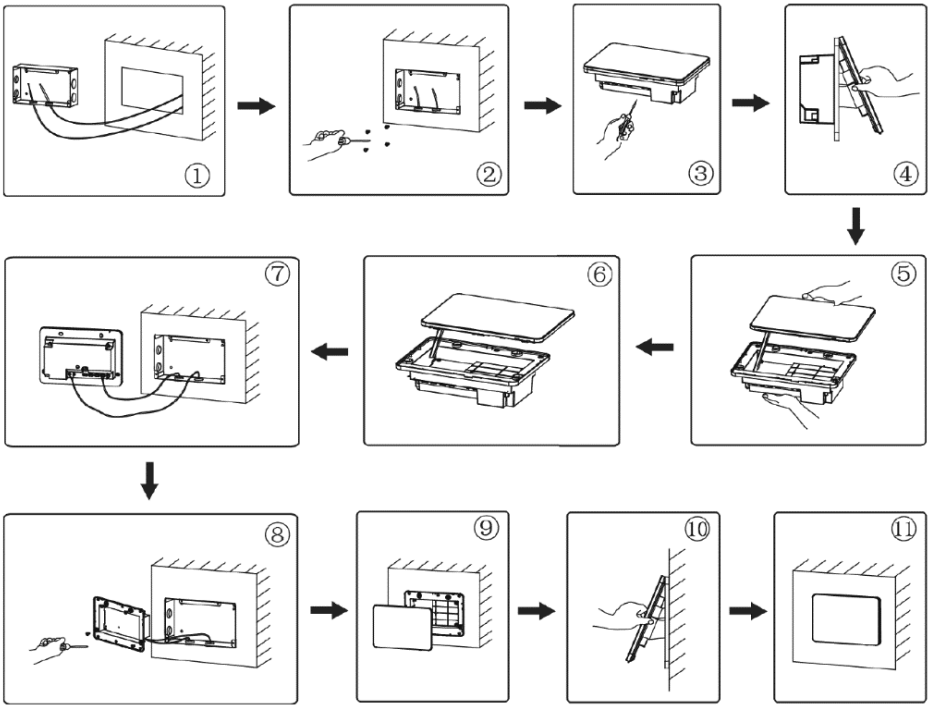

Rys.3-9: Procedura instalacji

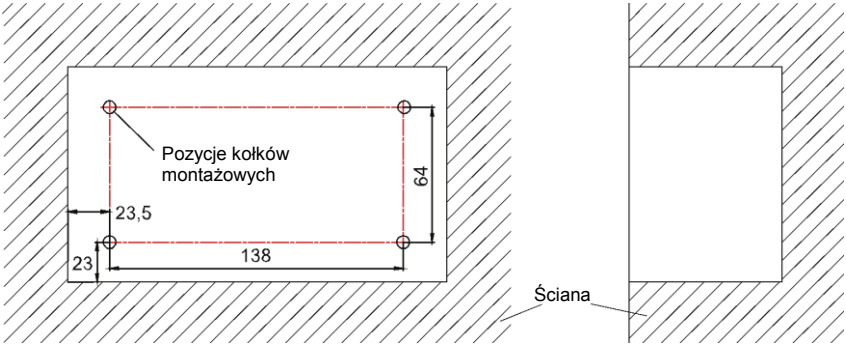

Rys.3-10: Pozycja kołków montażowych



Rys.3-11: Otwory montażowe skrzynki instalacyjnej

Rysunek 3-9 pokazuje uproszczoną procedurę instalacji centralnego sterownika.
Uwaga:

(1) Przed instalacją odłącz zasilanie jednostki wewnętrznej. Zasilanie musi być odłączone podczas instalacji.

(2) Uważaj, aby nie uszkodzić ekranu dotykowego podczas instalacji.

(3) Przed instalacją wykonaj następujące przygotowania:

1) Jeśli centralny sterownik ma zostać zainstalowany w ścianie, wykonaj otwór o wymiarach 180 × 107 × 62 mm i zainstaluj 4 kołki montażowe o odpowiednim rozmiarze, jak pokazano na Rys. 3-10.

2) Jeśli centralny sterownik ma zostać zainstalowany w szafie sterowniczej, należy utworzyć 4 otwory instalacyjne w szafie sterowniczej, jak pokazano na rysunku 3-11.

3) W kroku ① przenieś przewód zasilający i przewód komunikacyjny do miejsca instalacji, a następnie poprowadź każdy przewód przez inny otwór w tylnej

pokrywie skrzynki instalacyjnej. Nigdy nie prowadź razem przewodów przez ten sam otwór.

4) W kroku ⑥ odłącz przewód między ekranem dotykowym a tylną pokrywą pilota. Przechowuj ekran dotykowy w bezpiecznym miejscu.
5) W kroku ⑦ podłącz przewód komunikacyjny do zacisków A3 i B3; podłącz przewody neutralne i fazowe przewodu zasilającego do zacisków N i L; podłącz przewód uziemiający do zacisku na tylnej pokrywie skrzynki elektronicznej oznaczonej ⏚. Dokręć za pomocą śruby M4 × 12.
6) W kroku ⑧ przymocuj pokrywę z tyłu skrzynki instalacyjnej za pomocą śrub ST4.2 × 9.5 TC.
7) W kroku ⑨ podłącz przewód między ekranem dotykowym a tylną pokrywą pilota.

3.4 Demontaż

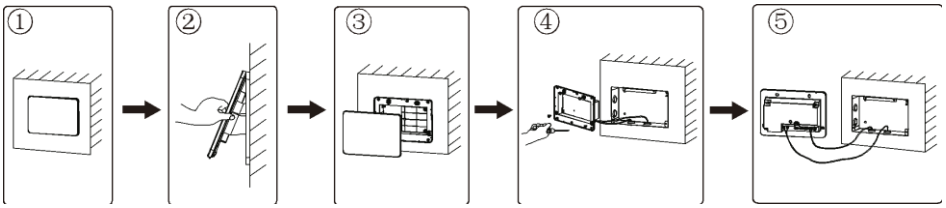

Rys. 3-12 Procedura demontażu

4. Opis wyświetlacza i instrukcja obsługi

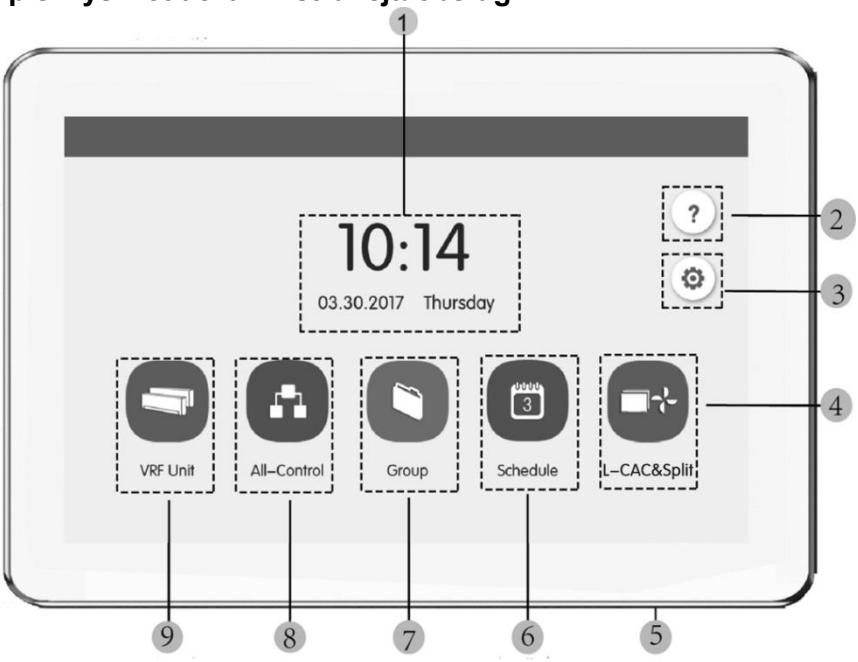

Rys. 4-1: Strona główna

4.1 Wyświetlane elementy i przyciski - strona główna

Numer	Nazwa	Opis
1	Pole wyświetlania czasu	Aktualna godzina, data, oraz dzień tygodnia
2	Przycisk Pomoc (FAQ)	Naciśnij ten przycisk, aby przejść do strony pomocy
3	Przycisk Settings (Ustawienia)	Naciśnij ten przycisk, aby przejść do strony ustawień.
4	Sterowanie indywidualne	Naciśnij ten przycisk, aby przejść do strony UNI SPLIT lub MULTI VARIABLE.
5	Przycisk dotykowy	Naciśnij, aby włączyć / wyłączyć wyświetlacz centralnego sterownika. Naciśnij i przytrzymaj przez 5 sekund, aby ponownie załączyć uruchomić sterownik.
6	Key Schedule (Harmonogram)	Naciśnij ten przycisk, aby przejść do harmonogramu.
7	Key Group (Grupa)	Naciśnij ten przycisk, aby przejść do strony ustawień grup.

8	All-przyciski sterowania (Kontrola wszystkich jednostek)		Naciśnij ten przycisk, aby przejść do strony sterowania grupowego

4.2 Ogólne przyciski

Ikona	Nazwa	Znaczenie	Ikona	Nazwa	Znaczenie
	Return (Powrót)	Naciśnij ten przycisk, aby powrócić do poprzedniej strony.		Cancel (Anuluj)	Naciśnij przycisk, aby anulować bieżące ustawienie i powrócić do poprzedniej strony.
	Save (Zapisz)	Naciśnij ten przycisk, aby zapisać bieżące ustawienia i powrócić do poprzedniej strony.		Dodaj (Add)	Naciśnij ten przycisk, aby dodać harmonogram.
	Grupa kontrolna	Naciśnij ten przycisk, aby przejść do strony sterowania grupowego.		Sortowanie według IDU	Naciśnij ten przycisk, aby przejść do strony sortowania jednostek wewnętrznych.
	Edycja (Edit)	Naciśnij ten przycisk, aby edytować grupę lub harmonogram.		Usuń (Clear)	Naciśnij ten przycisk, aby usunąć grupę lub zaplanować.
	W górę	Naciśnij ten przycisk, aby zwiększyć wartość lub wybrać poprzednią opcję.		W dół	Naciśnij ten przycisk, aby zmniejszyć wartość lub wybierz następną opcję.
	Left (Lewo)	Naciśnij ten przycisk, aby powrócić do poprzedniej strony.		Right (Prawo)	Naciśnij ten przycisk, aby przejść do następnej strony.
	Forward Page Shift (Przesuń stronę do przodu)	Przesunięcie strony klasyfikacji jednostek do przodu.		Backward Page Shift (Przesuń stronę do tyłu)	Przesunięcie strony klasyfikacji jednostek do tyłu.
	Przesunięcie do przodu (do przodu)	Naciśnięcie tego przycisku na stronie klasyfikacji jednostek wewnętrznych przesunie wybraną jednostkę wewnętrzną o jedną pozycję do przodu.		Wstecz Shift (Rewind)	Naciśnięcie tego przycisku na stronie klasyfikacji jednostek wewnętrznych przesunie wybraną jednostkę wewnętrzną o jedną pozycję do tyłu.
	Info (Informacje)	Naciśnij ten przycisk, aby przejść do strony informacyjnej.		Blokada	Naciśnij ten przycisk, aby zablokować /odblokować sterownik.

4.3 Instrukcje obsługi przycisków

Centralny sterownik wykorzystuje ekran dotykowy, dzięki czemu użytkownik może obsługiwać urządzenia za dotknięciem palca.

Przyciski na wyświetlaczu są przedstawione następująco:

(1) Ikona

Ikonowe przyciski mogą być obsługiwane bezpośrednio. Szczegóły w sekcji 4.2.

(2) Ikona + tekst

Włącza, wyłącza, wybiera określone funkcje lub przechodzi do określonej strony, w zależności od znaczenia tekstu. Ten typ przycisku ma 2 lub 3 stany w zależności od funkcji.

Znaczenie stanów (na przykład przycisk Uśpienie):



Bardzo jasna ikona wskazuje, że funkcja jest nieaktywna lub nie można jej wybrać. Funkcja Sleep jest niedostępna i nie można jej wybrać.



Czarno/biała wskazuje, że funkcja jest wyłączona lub nie została wybrana. Funkcja Sleep jest wyłączona. Naciśnij przycisk, aby włączyć funkcję uśpienia.



Ciemna ikona wskazuje, że funkcja jest włączona lub wybrana. Funkcja Sleep jest włączona. Naciśnij przycisk Sleep ponownie, aby wyłączyć funkcję uśpienia.

(3) Przesuń

Przesuń palec w górę / w dół, aby przenieść grupę lub stronę konfiguracji w górę / w dół.

(4) Suwak

Naciśnij i przytrzymaj suwak, aby przeciągnąć go w górę / w dół lub w lewo / w prawo, aby zmienić wartość ustawienia. Służy na przykład do ustawiania podświetlenia wyświetlacza itp.

(5) Przycisk strefy

Na stronach zarządzania harmonogramem, jak pokazano na rysunku 4-2 (strona główna harmonogramu), każda prostokątna ramka jest przyciskiem przedziału . Naciśnięcie przycisku przedziału powoduje włączenie / wyłączenie odpowiedniej funkcji lub wywołanie odpowiedniej strony.



Rysunek 4-2: Przyciski przedziałów na stronie głównej harmonogramu

5. OPIS FUNKCJI

5.1 Pomoc

Na stronie głównej naciśnij przycisk ? aby przejść do strony pomocy.

Użytkownicy mogą przeglądać informacje z podstawowej instrukcji obsługi.

5.2 Kontroluj wszystkie jednostki

Na stronie głównej naciśnij przycisk aby przejść do strony All-Control (sterowanie grupowe).

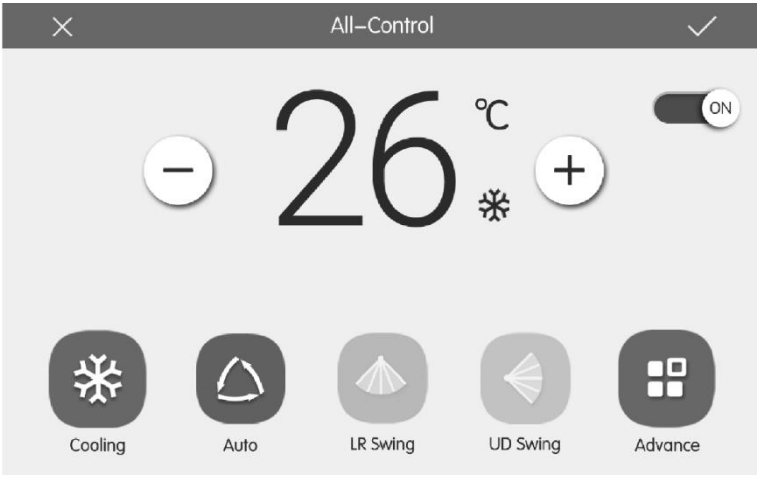

Rysunek 5-6: Strona All-Control

Funkcja może kontrolować wszystkie jednostki wewnętrzne w następujący sposób:

(1) Włączanie / wyłączanie zasilania

Naciśnij przycisk ON / OFF, aby włączyć / wyłączyć wszystkie jednostki.

Gdy urządzenie jest wyłączone, tryb pracy, temperatura, prędkość wentylatora i ustawienia nawiewu nie są dostępne.

(2) Ustawianie trybu pracy

Naciśnij przycisk Mode, aby ustawić tryb pracy.

(3) Ustawianie temperatury

Naciśnij przycisk (+) (zwiększ) lub (−) (zmniejsz), aby ustawić temperaturę. Naciśnij przycisk jeden raz, aby zwiększyć / zmniejszyć temperaturę o 1 ° C. Naciśnij i przytrzymaj przycisk zwiększania / zmniejszania temperatury aby zmieniać temperaturę w szybkim tempie.

(4) Regulacja prędkości wentylatora

Naciśnij przycisk lub użyj suwaka prędkości wentylatora, aby ustawić prędkość wentylatora.

Uwaga: W trybie osuszania prędkość wentylatora jest ustawiana domyślnie i nie można jej zmienić.

(5) Ustawianie kierunku wywiewanego powietrza

Naciśnij przycisk LR Swing lub UD Swing, aby włączyć / wyłączyć funkcję kierunku wywiewanego powietrza. **(*zależne on modelu)**

(6) Wyślij polecenie

Naciśnij przycisk, ✓ aby wysłać polecenie do wszystkich jednostek.

5.3 Zarządzanie harmonogramem

Na stronie głównej naciśnij aby przejść do strony zarządzania harmonogramem.

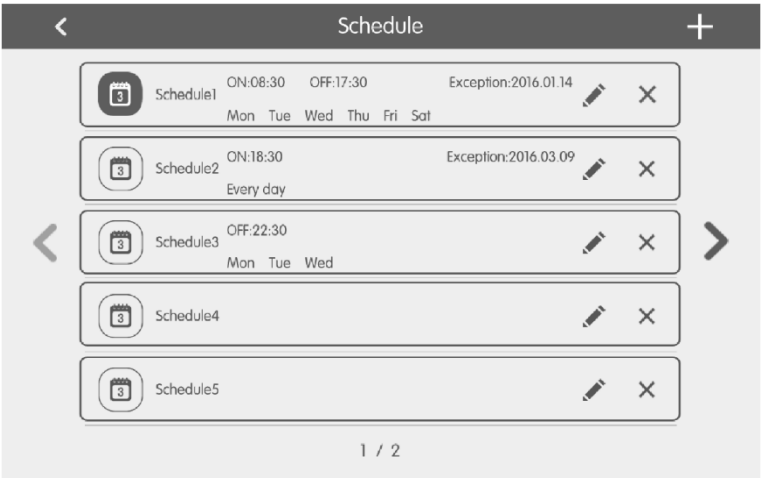

Rys.5-8: Strona harmonogramu

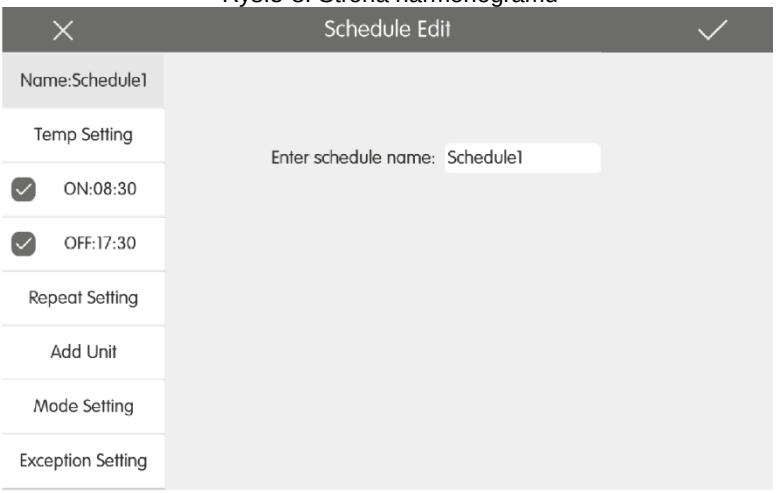

Rysunek 5-9: Edycja harmonogramu.

(1) Włączanie / wyłączanie harmonogramu

Naciśnij przycisk harmonogramu aby włączyć lub wyłączyć poszczególny harmonogram.

Kiedy ikony i teksty zmieniają kolor na niebieski, harmonogram jest włączony.

Kiedy ikony i teksty zmieniają kolor na szary, harmonogram jest zablokowany.

Gdy harmonogram jest włączony, centralny sterownik automatycznie wysyła polecenie sterujące zgodnie z czasem i parametrami ustawionymi w harmonogramie.

(2) Edytuj harmonogram

Naciśnij aby przejść do strony edycji harmonogramu.

Naciśnij ✓ aby zapisać zmiany i wyjść z edycji harmonogramu. Aby wyjść bez zapisywania zmian naciśnij ✕.

- Procedura ustawiania parametrów sterowania harmonogramem jest taka sama jak w przypadku sterowania jedną jednostką wewnętrzną.
- Dodawanie urządzenia

Naciśnij przycisk Add Unit, aby przejść do strony wyboru urządzenia. Użytkownik może skonfigurować jednostkę wewnętrzną, która będzie działać zgodnie z bieżącym harmonogramem.

Uwaga: Harmonogram centralnego sterownika umożliwia dodawanie jednostek. Kilka różnych harmonogramów można ustawić jednocześnie dla tej samej jednostki wewnętrznej. W takim przypadku urządzenie będzie działać zgodnie z ustawieniami wcześniej aktywowanego harmonogramu.

- Powtarzanie harmonogramu:

Naciśnij przycisk Repeat Setting (powtórz ustawienie), aby przejść do strony konfiguracji powtarzania ustawień.

- Ustawianie godziny:

Naciśnij przycisk ON lub OFF, aby przejść do strony ustawień czasu włączenia/wyłączenia.

Użytkownik może ustawić czas automatycznego włączania / wyłączania urządzenia.

Uwaga: Czasy uruchomienia i zatrzymania urządzenia można ustawić tak samo, ale czasy nie mogą na siebie nachodzić dla prawidłowego działania.

- Dodawanie wyjątku

Naciśnij przycisk Exception Setting, aby przejść do strony ustawienia wyjątku w harmonogramie.

Wywoływany jest kalendarz, w którym użytkownik może wybrać datę aktywacji lub dezaktywacji wyjątku. Naciśnij ✓ aby zapisać wybraną datę.

Uwaga: Jeśli został ustawiony wyjątek harmonogramu, klimatyzator nie wykona polecenia sterującego w dniu wyjątku harmonogramu.

(3) Dodawanie harmonogramu:

Naciśnij przycisk + aby dodać nowy harmonogram. Spowoduje to otwarcie strony edycji harmonogramu, na której użytkownik może ustawić odpowiednie funkcje.

Uwaga: użytkownik może dodać do 28 harmonogramów.

(4) Usuwanie harmonogramu

Naciśnij ✕ aby usunąć harmonogram.

5.4 Sterowanie urządzeniem

Na stronie głównej naciśnij aby uzyskać dostęp do strony sterowania.

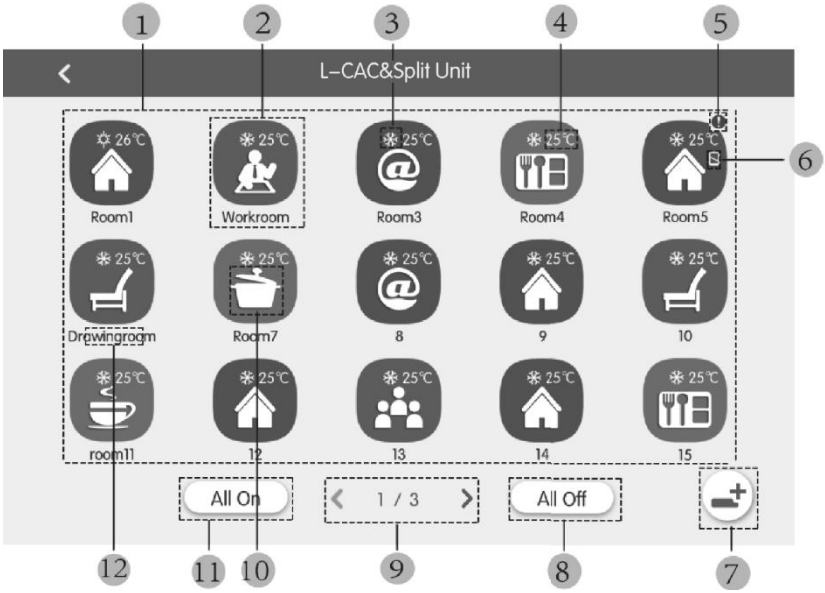

RYS. 5-10: Strona z pojedynczym sterowaniem

Nr	Nazwa	Instrukcje
1	Pole wyświetlania jednostki	Wyświetla listę jednostek sterowanych przez centralny sterownik.
2	Przycisk ikony urządzenia	Naciśnij, aby przejść do strony sterowania urządzeniem. Jasna ikona wskazuje, że urządzenie jest włączone, a ciemna ikona oznacza, że urządzenie jest wyłączone. Naciśnij i przytrzymaj ikonę aby przejść do strony nazewnictwa jednostek i wyboru ikon.
3	Wskaźnik trybu pracy	Gdy jednostka wewnętrzna jest włączona, jej tryb pracy jest pokazany w następujący sposób: Automatyczny, Chłodzenie, Osuszanie, Wentylator, Grzanie
4	Wskaźnik ustawionej temperatury	Pojawia się po włączeniu jednostki. Pokazuje ustawioną temperaturę urządzenia.
5	Wskaźnik usterki	Ten wskaźnik pojawia się, gdy urządzenie ma awarię.
6	Wskaźnik blokady	Ten wskaźnik pojawia się, gdy urządzenie jest zablokowane.
7	Ikona rejestracji	Naciśnij, aby przejść do strony rejestracji urządzenia.

8	Przycisk All-Off	Dotknij, aby wyłączyć wszystkie urządzenia.
9	Przełączanie stron	Naciśnięcie tego przycisku przełącza stronę.
10	Ikona jednostki	Wyświetla bieżącą ikonę przypisaną do jednostki.
11	Przycisk All-On	Dotknij, aby włączyć wszystkie urządzenia. Urządzenia uruchomią się zgodnie z zapamiętanymi ustawieniami.
12	Nazwa jednostki	Wyświetla aktualną nazwę jednostki.

Przed użyciem naciśnij ikonę rejestracji i przejdź do strony rejestracji. Zarejestruj kontrolowane urządzenia UNI SPLIT i MULTI VARIABLE. Centralny sterownik może kontrolować maksymalnie 36 jednostek.

Naciśnij i przytrzymaj ikonę sterowania pojedynczym urządzeniem przez 5 sekund, aby przejść do strony konfiguracji. Następnie możesz ustawić nazwę i ikonę jednostki.

Funkcje sterowania dla UNI SPLIT i MULTI VARIABLE obejmują podstawowe funkcje sterowania i dodatkowe funkcje sterowania.

Uwaga:

Podczas sterowania grupowego serii UNI SPLIT lub MULTI VARIABLE można posługiwać się tylko funkcjami ogólnymi (funkcje zaawansowane dostępne są tylko w przypadku indywidualnego sterowania).

5.4.1 Podstawowe funkcje sterowania

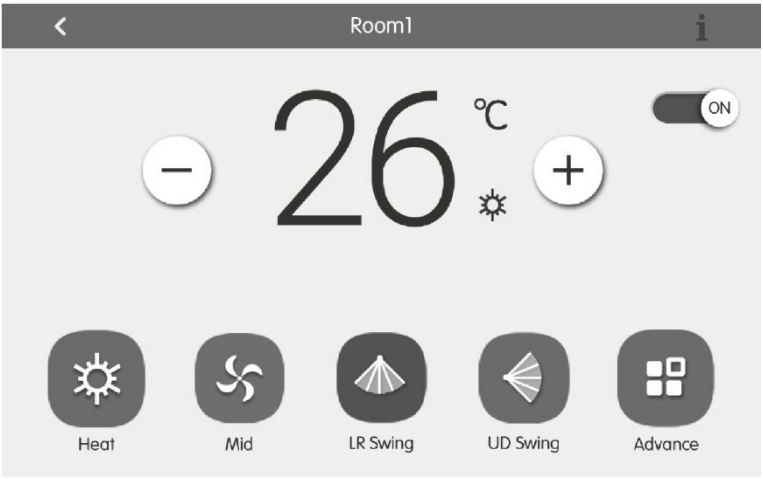

Rys. 5-11: Strona kontrolna dla jednego urządzenia UNI SPLIT

(1) Włączanie / wyłączanie zasilania:

Naciśnij przycisk On / Off aby włączyć / wyłączyć urządzenie.

Gdy urządzenie jest wyłączone, nie można ustawić trybu pracy, temperatury, prędkości wentylatora i kierunku powietrza.

(2) Ustawianie trybu pracy:

Naciśnij przycisk Mode aby ustawić tryb pracy urządzenia. Tryby jednostek wewnętrznych różnych serii nie są takie same. Jeśli tryb nie jest dostępny dla jednostki wewnętrznej, ikona trybu nie może zostać wybrana.

Uwaga:

- Tryb automatyczny można ustawić tylko na głównej jednostce wewnętrznej.

(3) Ustawianie temperatury:

Naciśnij przycisk ⊕ (zwiększ) lub ⊖ (zmniejsz) aby ustawić temperaturę. Każde naciśnięcie przycisku powoduje zwiększenie / zmniejszenie ustawionej temperatury o 1. Po przytrzymaniu przycisku temperatura stopniowo rośnie / zmniejsza się.

Naciśnij przycisk i aby wyświetlić temperaturę pokojową i zewnętrzną.

(4) Regulacja prędkości wentylatora

Naciśnij przycisk Fan Speed aby ustawić żądaną prędkość wentylatora urządzenia.

Uwaga: W trybie osuszania prędkość wentylatora jest ustawiana domyślnie i nie można jej zmienić.

(5) Kierowanie powietrza wywiewanego:

Naciśnij przycisk UD Swing lub LR Swing aby włączyć / wyłączyć prowadzenie powietrza wywiewanego.

Uwaga: Rodzaje funkcji kierowania powietrzem wywiewanym jednostek wewnętrznych różnych serii nie są takie same.

(6) Wskazanie usterki:

Jeśli jednostka wewnętrzna nie działa prawidłowo, i zmieni kolor na czerwony. Naciśnij przycisk aby wyświetlić informacje o usterce.

5.4.2 Dodatkowe funkcje sterowania

Naciśnij przycisk Advanced aby przejść do strony dodatkowych ustawień.

Dotknij ikonę aby włączyć / wyłączyć odpowiednie funkcje.

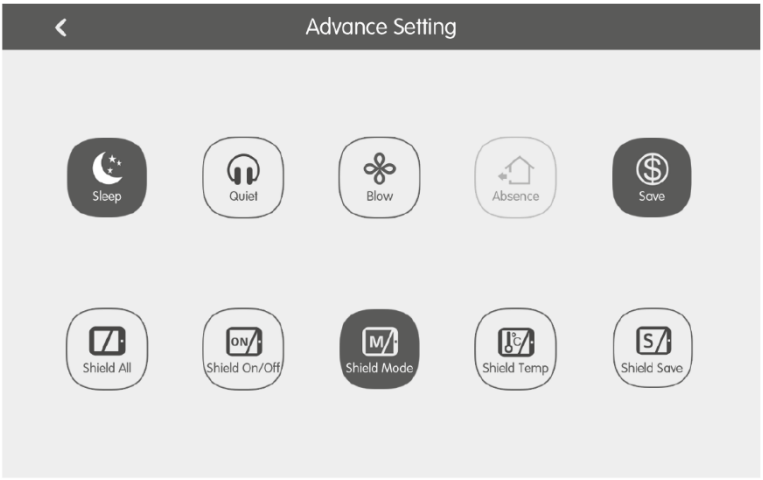

Rys. 5-12: Strona Ustawienia zaawansowane

(1) Funkcje uśpienia, wyciszenia, wentylatora, nieobecności i zapisywania działają tylko wtedy, gdy urządzenie jest włączone.

(2) Funkcję nieobecności / urlopu można aktywować tylko w trybie grzania. Gdy funkcja nieobecności jest włączona, ustawiona temperatura wyniesie 8 ° C.

(3) Gdy Shield All jest włączony, inne przyciski blokady nie będą działać.

5.5 Ustawienia lokalne

Na stronie głównej naciśnij aby przejść do strony ustawień.

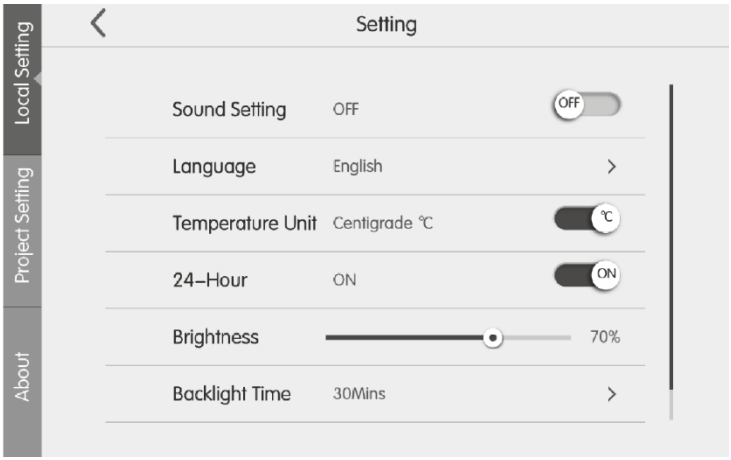

Rys. 5-13: Strona ustawień

Naciśnij przycisk Local setting aby przejść do bieżących ustawień urządzenia.

Wybierz żądaną opcję w lewej kolumnie. Przesuń w górę / w dół aby przewijać strony.

Ustaw odpowiednie funkcje po prawej stronie.

Ustawienia lokalne obejmują następujące elementy:

(1) Ustawienie dźwięku, jednostka temperatury, zegar 24-godzinny.

Naciśnij odpowiedni przycisk aby wybrać ustawienie.

(2) Język (Language)

Naciśnij ten przycisk aby wybrać jeden z następujących języków: angielski, chiński uproszczony, chiński tradycyjny, hiszpański, francuski, portugalski, niemiecki, turecki

(3) Ustawienie czasu (Time settings)

Ustaw datę i godzinę systemu centralnego sterownika.

(4) Hasło użytkownika (User password)

Naciśnij aby włączyć lub wyłączyć hasło użytkownika.

Gdy hasło jest aktywowane, można je ustawić lub zmienić. Hasło może zawierać od 4 do 10 cyfr lub liter. Domyślne hasło jest puste.

Naciśnij ✓ aby zapisać hasło.

Uwaga: Jeśli hasło użytkownika jest włączone, użytkownicy muszą wprowadzić hasło aby uzyskać dostęp do strony sterowania, gdy centralny sterownik jest włączony lub aktywowany.

(5) Czas podświetlenia (Backlight Time)

Naciśnij ten przycisk aby ustawić czas podświetlenia wyświetlacza. Po tym czasie podświetlenie wyświetlacza wyłącza się, a centralne elementy sterujące przechodzą w tryb gotowości.

Uwaga: Gdy centralny sterownik jest w trybie gotowości, użytkownik może go aktywować dotykając dowolnej części ekranu dotykowego lub przycisku dotykowego w prawym dolnym rogu ekranu.

(6) Jasność (Brightness)

Możesz dostosować jasność wyświetlacza, naciskając lub przesuwając suwak.

(7) Obsługa klienta (Customer service)

Użytkownik może wprowadzić nazwę i numer telefonu lokalnego centrum serwisowego aby uzyskać szybki i wygodny dostęp do pomocy technicznej.

Naciśnij ✓ aby zapisać ustawienia.

(8) Wybór widoku (View selecting)

Naciskając przycisk Wybór widoku, użytkownik może wybrać „VRF&CAC&Split”,

„VRF Unit View” i „CAC&Split”. Naciśnij ✓ aby zapisać ustawienia. Strona główna zachowuje wybrany styl wyświetlania.

(9)Przywróć ustawienia fabryczne (Reset)

Naciśnij przycisk Reset, aby przywrócić Local settings (ustawienia lokalne), ustawienia grupy, ustawienia kalendarza, nazwy i ikony jednostek wewnętrznych oraz inne do domyślnych ustawień fabrycznych.

Zresetuj centralny sterownik do ustawień fabrycznych podczas przełączania między siecią jednostek wewnętrznych a siecią jednostek zewnętrznych lub resetowaniem adresu jednostki.

Po zakończeniu konfiguracji centralnego sterownika podłącz go do sieci komunikacji. Jeśli podłączysz centralny sterownik do sieci podczas procesu konfiguracji, musisz przywrócić domyślne ustawienia fabryczne.

Informacje o urządzeniu

Na stronie głównej naciśnij  aby przejść do strony ustawień.

Naciśnij „Info” aby przejść do strony informacji o urządzeniu. Procedura działania jest taka sama jak ustawienia lokalnego.

Na stronie informacji o urządzeniu użytkownik może wyświetlić informacje o jednostce, informacje o obsłudze klienta i inne.

NOTATKI

