Instrukcja obsługi

Wer. 01 | 06-06-2024

PL



MODUŁ DIAGNOSTYCZNY

SDT-RAC



sinclair
AIR CONDITIONING

TŁUMACZENIE ORYGINALNEJ INSTRUKCJI OBSŁUGI

WAŻNE INSTRUKCJE:

Przed zainstalowaniem i korzystaniem z tego modułu diagnostycznego należy uważnie przeczytać niniejszą instrukcję. Zachowaj niniejszą instrukcję w celu uzyskania gwarancji i innych zastosowań.

Dane techniczne

Model produktu	SDT-RAC
Kod produktu	TL118002700
Napięcie znamionowe	220–240 V~
Izolacja	⧈
Stopień zanieczyszczenia	Poziom 2
Miejsce użytkowania	Wewnątrz lub na zewnątrz
Temperatura i wilgotność robocza	0–40 °C / 20–80 %
Wysokość operacyjna	do 2000 m

Przyciski

1. Przycisk OK: potwierdzenie wybranej funkcji.
2. Przycisk Next: wybierz funkcję lub przejdź do następnej strony.
3. Przycisk Home: powrót do poprzedniego poziomu lub powrót do strony głównej.

Funkcje

I. Instrukcje okablowania

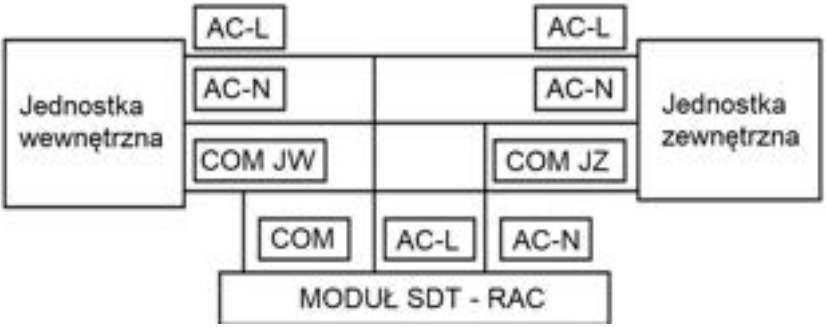

Uwaga:

a. Przewód komunikacyjny (COM) modułu diagnostycznego należy podłączyć do zacisku komunikacyjnego jednostki wewnętrznej lub zewnętrznej.

b. Włącz zasilanie dopiero po prawidłowym podłączeniu przewodów. Nie należy mylić przewodu neutralnego i fazowego. Zacisk COM modułu diagnostycznego musi być podłączony w odpowiedni sposób do klimatyzatora, w przeciwnym razie dane nie zostaną wykryte i wyświetli się kod błędu E6 (Awaria komunikacji pomiędzy jednostką wewnętrzną i zewnętrzną).

II. Instrukcja użycia

1. Po podłączeniu testera do zasilania pojawi się poniższe menu:

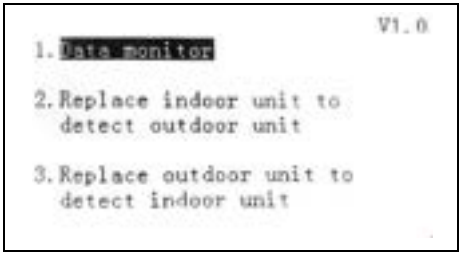

Uwaga: Możesz przełączać funkcje, naciskając przycisk Next.

2. Funkcja monitorowania danych (1. Data monitor):

   Gdy wybrana jest funkcja monitorowania danych, a jednostka wewnętrzna lub zewnętrzna jest w pełni sprawna, ani nie jest aktywowana ochrona, wyświetlane będą tylko dane operacyjne; w przeciwnym razie wyświetlony zostanie kod błędu, kod zabezpieczający lub instrukcja konserwacji. Na ostatniej stronie znajdują się dane eksploatacyjne. Naciskając przycisk Next, można wyświetlić błąd, stan ochrony i dane eksploatacyjne.

   Jeżeli klimatyzator jest sprawny, tester wyświetli jego dane operacyjne, jak pokazano poniżej:

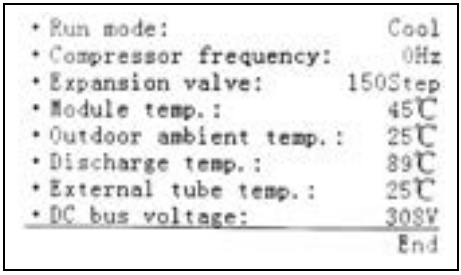

Uwaga: Jeżeli na stronie danych pojawi się „--”, oznacza to, że tester nie może pobrać danych z tego modelu.

3. Funkcja testowania jednostki zewnętrznej (2. Replace indoor unit to detect outdoor unit):

Odłącz przewód komunikacyjny jednostki wewnętrznej od jednostki zewnętrznej i w jego miejsce podłącz przewód komunikacyjny modułu diagnostycznego. Gdy jednostka zewnętrzna jest sprawna, ani nie jest aktywowana ochrona, wyświetlane są tylko dane eksploatacyjne; w przeciwnym razie wyświetlony zostanie kod błędu, kod zabezpieczający lub instrukcja konserwacji. Na ostatniej stronie znajdują się dane eksploatacyjne. Jeżeli jednostkę zewnętrzną można uruchomić normalnie, jej sprężarka zatrzyma się po maksymalnie 3 minutach pracy. Naciskając przycisk Next, można wyświetlić awarię, stan ochrony i dane operacyjne jednostki zewnętrznej.

4. Funkcja testowania jednostki wewnętrznej (3. Replace outdoor unit to detect indoor unit):

Odłącz przewód komunikacyjny jednostki zewnętrznej od jednostki wewnętrznej i w jego miejsce podłącz przewód komunikacyjny modułu diagnostycznego.

a. Komunikacja z jednostką wewnętrzną i ukończenie testów zajmuje testerowi 90 sekund. Jeśli jednostka wewnętrzna wyświetli kod E6 w ciągu 90 sekund, jest to zjawisko normalne. Po nawiązaniu komunikacji moduł diagnostyczny wyświetli dane eksploatacyjne:

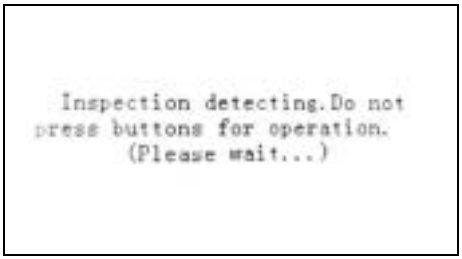

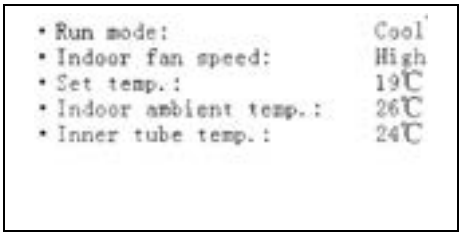

b. Gdy w jednostce wewnętrznej wystąpi usterka lub aktywowane zostanie zabezpieczenie, zostanie wyświetlony kod usterki lub kod zabezpieczenia albo instrukcja konserwacji. Na ostatniej stronie znajdują się dane eksploatacyjne. Naciskając przycisk Next, można wyświetlić awarię, stan ochrony i dane operacyjne jednostki wewnętrznej.

Uwaga:

(1) Jeżeli moduł diagnostyczny ma pracować jako zamiennik jednostki wewnętrznej lub zewnętrznej należy sprawdzić, czy linia komunikacyjna pomiędzy jednostką wewnętrzną a zewnętrzną nie jest przerwana. Następnie sprawdzić jednostkę wewnętrzną lub zewnętrzną. W przeciwnym razie na wyświetlaczu testera pojawi się komunikat "Please disconnect the communication line of the indoor and outdoor units“

(2) Gdy moduł diagnostyczny zastępuje jednostkę wewnętrzną podczas testowania jednostki zewnętrznej, pokaże temperaturę zewnętrzną po podłączeniu zasilania. Gdy temperatura zewnętrzna jest wyższa niż 20°C, urządzenie przejdzie w tryb chłodzenia. Gdy temperatura zewnętrzna spadnie poniżej 20°C, urządzenie będzie pracować w trybie ogrzewania.

III. Tabela do sprawdzania stanu czujników temperatury

Typ	Temperatura (°C)	Rezystancja (kΩ)	Napięcie przy napięciu odniesienia 5 V (V)
15kΩ (temperatura otoczenia)	22	17,14	2,33
	23	16,39	2,39
	24	15,68	2,44
	25	15,00	2,50
	26	14,36	2,55

	27	13,74	2,61
	28	13,16	2,66
20kΩ (temperatura wymiennika)	22	22,85	2,33
	23	21,85	2,39
	24	20,90	2,44
	25	20,00	2,50
	26	19,14	2,55
	27	18,32	2,61
	28	17,55	2,66

Podłączenie do klimatyzatora

1. Instrukcja podłączenia przewodu zasilającego testera.

Złącze zasilające testera

Zaciski do podłączenia do jednostki klimatyzacyjnej. Należy zwrócić uwagę na prawidłowe podłączenie przewodu fazowego (brązowy), przewodu komunikacyjnego (czarny) i przewodu neutralnego (niebieski).



2. Procedura podłączenie przewodów.

Podłącz końcówki kabla zasilającego testera do odpowiednich zacisków klimatyzatora (patrz rysunek poniżej). Pamiętaj, że przewodu neutralnego (niebieski), przewodu fazowego (brązowy) i przewodu komunikacyjnego (czarny) nie wolno zamieniać miejscami!

Poniższe zdjęcia przewodów mają wyłącznie charakter poglądowy.







⚠ OSTRZEŻENIE

1. Nie używaj urządzenia podczas złej pogody, np. podczas burzy. Chroń go przed wilgocią i utrzymuj w suchości.
2. Zasilacz podłączyć dopiero po prawidłowym podłączeniu przewodów. Nie należy mylić przewodu neutralnego i fazowego!

LIKWIDACJA, ZBIÓR ODPADÓW ELEKTRYCZNYCH I ELEKTRONICZNYCH



Zamieszczony na wyrobie lub w dokumentacji towarzyszącej symbol oznacza, że zużyte wyroby elektryczne lub elektroniczne nie mogą podlegać likwidacji wraz ze zwykłym odpadem komunalnym. W celu prawidłowego zlikwidowania należy przekazać je do punktu zbioru, w których zostaną przyjęte bezpłatnie. W efekcie prawidłowej likwidacji tego produktu wspomagasz zachować cenne źródła naturalne i zapobiegasz potencjalnym negatywnym skutkom oddziaływania na środowisko naturalne i zdrowie ludzi, co mogłoby mieć miejsce w przypadku niewłaściwej likwidacji odpadów. Szczegółowe informacje uzyskasz w urzędach samorządowych, najbliższym punkcie zbioru, w przepisach o odpadach danego kraju. W przypadku niewłaściwej likwidacji tego rodzaju odpadu zgodnie z obowiązującymi przepisami mogą być nałożone grzywny.

W razie wystąpienia usterki, problemów związanych z jakością lub innych należy skontaktować się z lokalnym sprzedawcą lub autoryzowanym zakładem serwisowym. **Telefon alarmowy: 112**

PRODUCENT

SINCLAIR CORPORATION Ltd.
16 Great Queen Street
WC2B 5AH London
United Kingdom
www.sinclair-world.com

Urządzenie wyprodukowano w Chinach (Made in China).

PRZEDSTAWICIEL

Technika Chlodzenia Sp. z o.o.
ul. Pyskowicka 24
41-807 Zabrze
Polska

SERWIS

Technika Chlodzenia Sp. z o.o.
ul. Pyskowicka 24
41-807 Zabrze
Polska

Tel.: +48 606 239 979
www.sinclair.pl | sinclair@tchw.pl

CE

UWAGI

UWAGI

UWAGI


sinclair
AIR CONDITIONING