

Przepustnica tłumiąco-regulacyjna

FLEXO DAMPER HAVACO

Opis

Przepustnice tłumiąco-regulacyjne FLEXO DAMPER HAVACO wykonane ze specjalnego elastycznego kompozytu pianek poliuretanowych o wysokich właściwościach tłumiących służą do regulacji przepływu powietrza i tłumienia hałasu w instalacji.

Regulacja przepływu i wielkości spadku ciśnienia odbywa się w bardzo łatwy sposób, poprzez otwieranie lub zamykanie otworów przelotowych przepustnicy zatyczkami wykonanymi z tego samego materiału. W celu zwiększenia stopnia tłumienia można zamontować kilka przepustnic jedna za drugą.

Przepustnice stosowane są najczęściej w przewodzie przed anemostatem, ale można ją umieścić w dowolnym miejscu w kanale wentylacyjnym.

Niezwykle łatwy i szybki montaż na wcisk nie wymaga użycia specjalistycznych narzędzi.

Specyfikacja techniczna

Materiał:	Elastyczny kompozyt pianek PU o wysokiej gęstości ~140kg/m i wysokich własnościach tłumiących
Klasyfikacja reakcji na ogień:	B-s1-d0 wg PN-EN13501-1:2019-02
Gęstość:	140 kg/m (+/-15%) wg PN-EN ISO 845

Wymiary [mm]:

Ø D[mm]	Ø 100	Ø 125	Ø 160	Ø 200	Ø 250
S[mm]	50	50	50	50	50

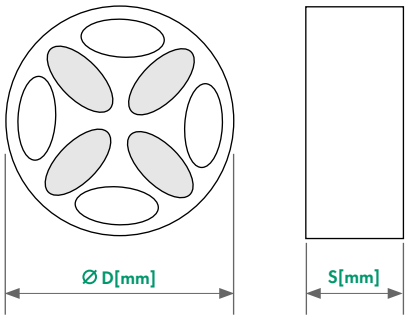



Izolacyjność akustyczna właściwa przybliżona R' wg ISO 140-4

Częstotliwość (Hz)	50	63	80	100	125	160	200	250	315	400	500	630	800	1000	1250	1600	2000	2500	3150	4000
R' [dB]	17,5	16,9	9,6	13,9	14,9	13,2	15,9	13,5	5,5	9,8	10,7	8,6	9,5	8,4	19,2	19,9	18,1	20,7	23,0	25,5