Klimatyzatory Multi Variable / Ścienne seria srebrna Terrel

SIH-09BITS

(2,7 kW / 3,0 kW)

DANE MONTAŻOWE

DANE ELEKTRYCZNE	
Napięcie / częstotliwość	220 - 240 / 50 V / Hz
Styk on/off (opcjonalnie)	2 x 1,0 mm^2
Zasilana jednostka	Zewnętrzna
Sterowanie	4 x 1,5 mm^2
ŚREDNICA RUR	
Średnica rur przyłączeniowych ciecz	1/4 / 6,4 cal/mm
Średnica rur przyłączeniowych gaz	3/8 / 9,5 cal/mm
Usytuowanie	rury wychodzą z prawej strony i są skierowane w lewą stronę
Moment dokręcający rurę cieczową	15 ~ 20 N· m
Moment dokręcający rurę gazową	30 ~ 40 N· m
GRAWITACYJNE ODPROWADZENIE SKROPLIN	
Średnica węża skroplin	16 mm
WYMIARY / WAGA	
Długość x wysokość x szerokość	889 × 294 × 212 mm
Waga netto	11,0 kg

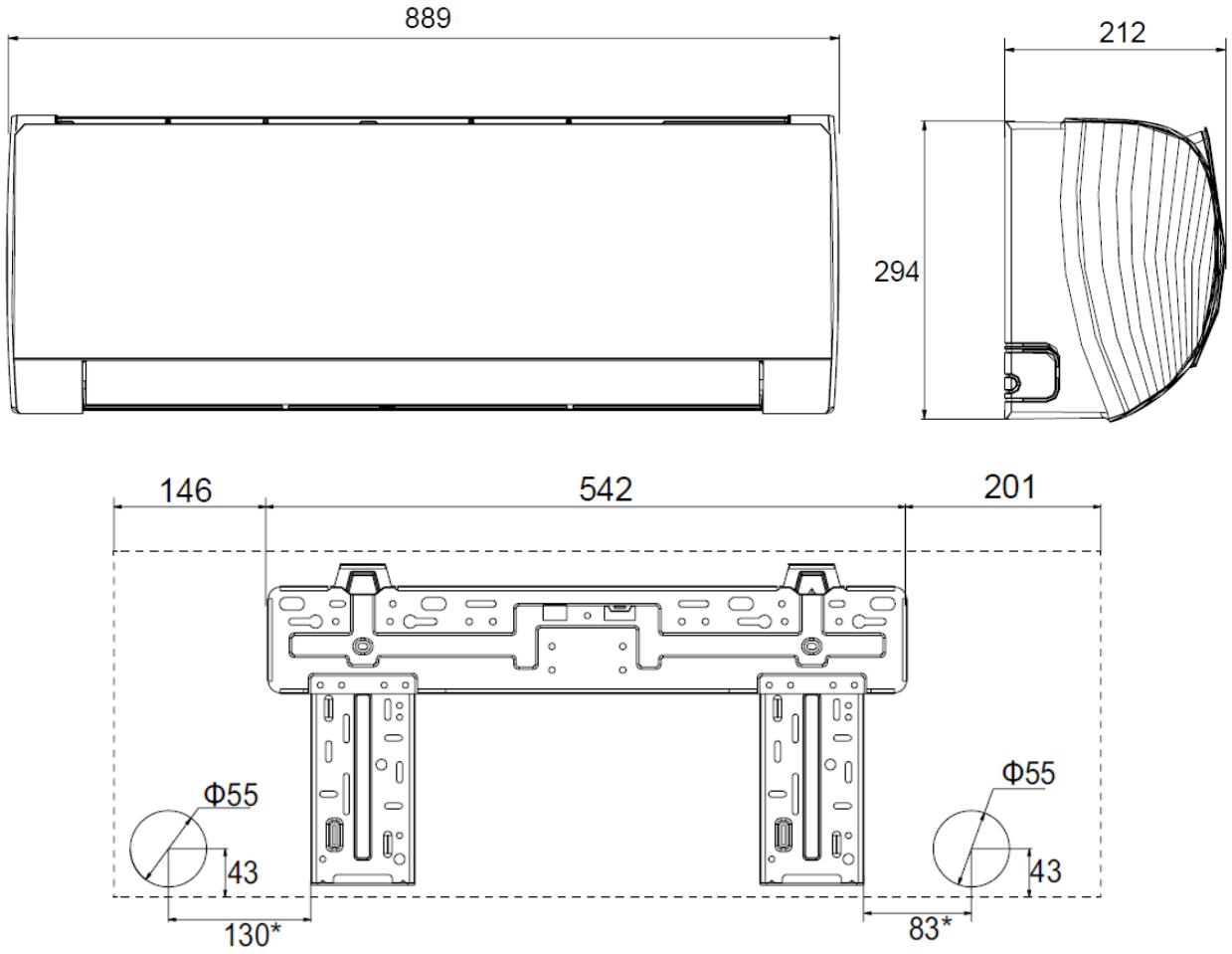
889
212
294
146
542
201
Φ55
43
130*
Φ55
43
83*