Klimatyzatory Multi Variable / Jednostki zewnętrzne

MV-E21BI2

(6,1 kW / 6,5 kW)

DANE MONTAŻOWE

DANE ELEKTRYCZNE	
Zasilanie jedn. wewn.	—
Zasilanie jedn. zewn.	3 x 2,5 mm²
Maksymalny pobór mocy	2900 W
Napięcie / częstotliwość	230 / 50 V / Hz
Maksymalny pobór prądu	12,9 A
Sterowanie	4 x 1,5 mm²
Zabezpieczenie nadprądowe	16 C
KOMBINACJA POŁĄCZEŃ	
Minimalna ilość jednostek wewnętrznych	2
Maksymalna ilość jednostek wewnętrznych	3
ŚREDNICA RUR	
Średnica rur przyłączeniowych ciecz	3 x 1/4 cal/mm
Średnica rur przyłączeniowych gaz	3 x 3/8 cal/mm
Moment dokręcający rurę cieczową	15 ~ 20 N· m
Moment dokręcający rurę gazową	30 ~ 40 N· m

CZYNNIK CHŁODNICZY	
Typ czynnika chłodniczego	R32
Ilość czynnika chłodniczego	1,60 kg
Ekwiwalent CO_2	1,08 t
Dodatkowy czynnik chłodniczy	20 g/m
Maksymalna różnica wysokości pomiędzy jednostkami	15 m
Minimalna długość instalacji chłodniczej dla każdej jednostki wewnętrznej	3 m
Maksymalna długość instalacji chłodniczej	60 m
Długość instalacji chłodniczej bez konieczności dopełniania	30 m
Maksymalna długość rurociągu do najdalszej jednostki wewnętrznej	20 m
WYMIARY / WAGA	
Długość x wysokość x szerokość	964 x 660 x 402 mm
Rozstaw otworów montażowych jedn. zewn.	570 x 371 mm
Waga netto	47,5 kg

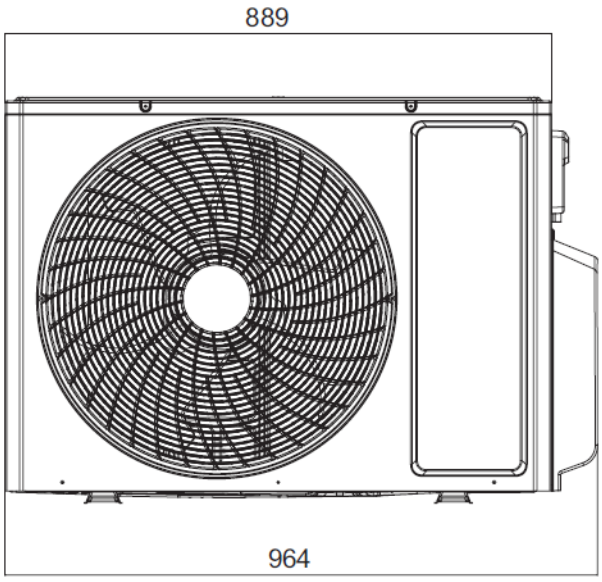
889
964

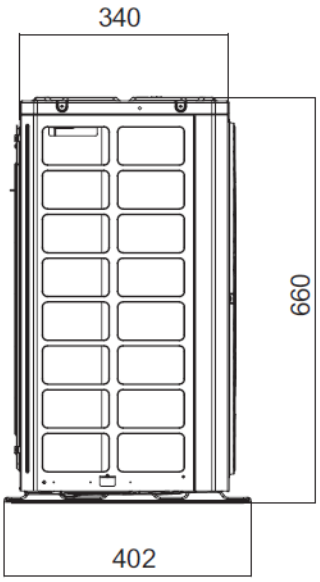
340
660
402

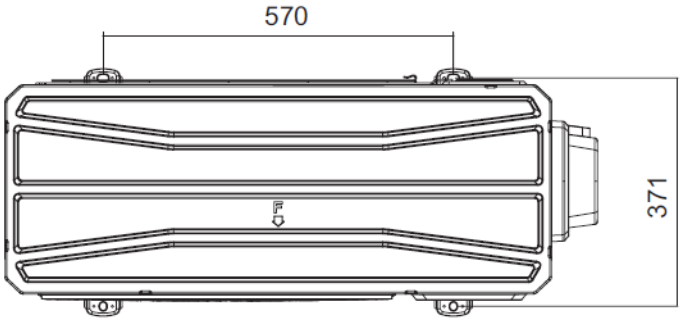
570
371