Klimatyzatory Multi Variable / Kanałowe o wysokim sprężu

# MV-D12BIP

( 3,5 kW / 4,0 kW )

## DANE MONTAŻOWE

| DANE ELEKTRYCZNE | |
|---|---|
| **Napięcie / częstotliwość** | 230 / 50 V / Hz |
| **Zasilana jednostka** | Zewnętrzna |
| **Sterowanie** | 4 x 1,5 $mm^2$ |
| **ŚREDNICA RUR** | |
| **Średnica rur przyłączeniowych ciecz** | 1/4 / 6,4 cal/mm |
| **Średnica rur przyłączeniowych gaz** | 3/8 / 9,5 cal/mm |
| **Moment dokręcający rurę cieczową** | 15 ~ 20 N· m |
| **Moment dokręcający rurę gazową** | 30 ~ 40 N· m |
| **ODPROWADZENIE SKROPLIN** | |
| **Wbudowana pompka skroplin** | TAK |
| **Maksymalna wysokość podnoszenia wody od dolnej krawędzi urządzenia** | 500 mm |
| **Średnica króćca odpływu skroplin** | 26 mm |
| **Elastyczna rurka redukująca** | 25 mm |
| **WYMIARY / WAGA** | |
| **Długość x wysokość x szerokość** | 710 x 200 x 415 mm |
| **Wysokość x szerokość dyfuzora ssawnego / tłocznego** | 200x620 / 156x662 mm |
| **Waga netto** | 19,0 kg |

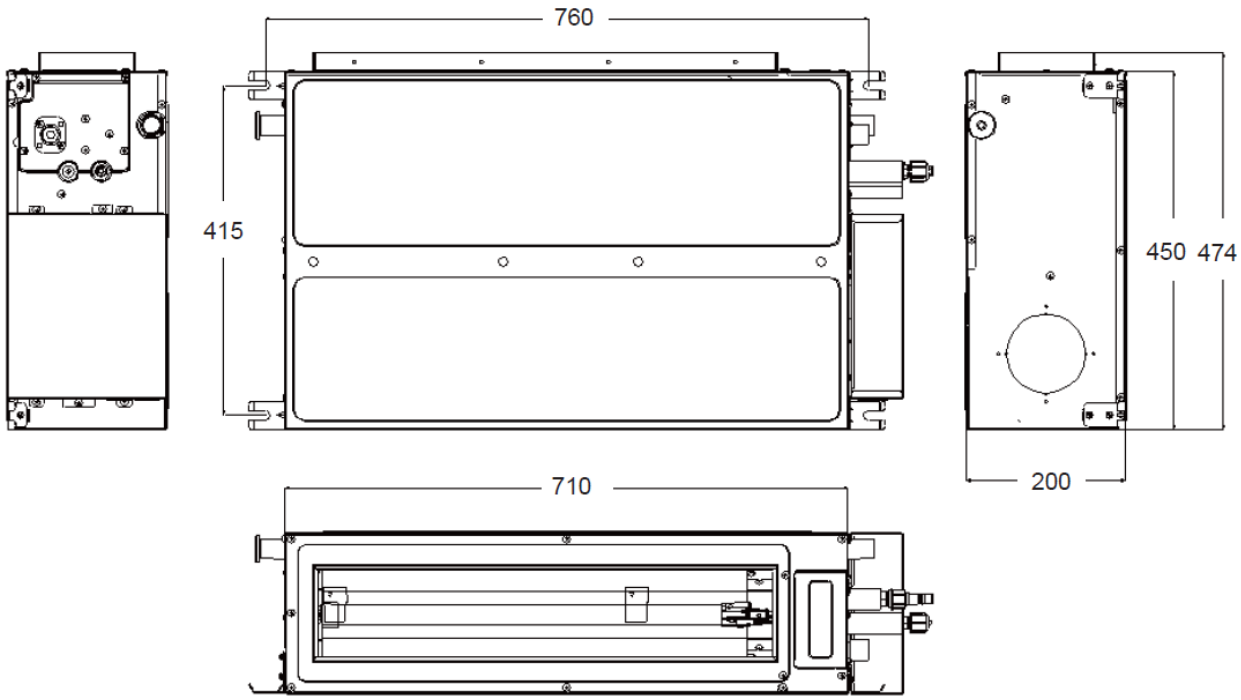
760
415
450
474
200
710