

WENTYLATORY KANAŁOWE

ICM SILENT

Cicha praca. Duży spręż. Dwa biegi.

Cichy kanałowy wentylator diagonalny do transportu niezanieczyszczonego powietrza w okrągłych kanałach wentylacyjnych.

Zgodny z UE 2024/1834
Spełnia wymagania Rozporządzenia Komisji (UE) 2024/1834.

Wyjątkowo cicha praca
Perforowane wnętrze obudowy i podwójna warstwa materiału dźwiękochłonnego.

Dwa biegi
Możliwość dopasowania wydajności wentylatora do potrzeb instalacji.

Łatwy montaż i serwis
Specjalne złącza ułatwiają montaż, demontaż i późniejszą konserwację.

Dlaczego warto wybrać ten produkt?

CICHA PRACA
Perforowane wnętrze obudowy i podwójna warstwa materiału dźwiękochłonnego ograniczają hałas.

ELASTYCZNA WYDAJNOŚĆ
Silnik dwubiegowy pozwala dopasować wydajność do potrzeb instalacji.

MONTAŻ PIONOWY LUB POZIOMY
Większa swoboda dopasowania urządzenia do przebiegu instalacji.

Najważniejsze cechy:

1. Dynamicznie wyważony wirnik diagonalny – stabilna praca.
2. Podwójna warstwa materiału dźwiękochłonnego – niższy poziom hałasu.
3. Zintegrowana przepustnica zwrotna – hamuje cofanie się powietrza po wyłączeniu.
4. Perforowane wnętrze obudowy – konstrukcja zoptymalizowana akustycznie.
5. Specjalne złącza – łatwiejszy montaż i demontaż.



ZASTOSOWANIE

- Instalacje, które dają użytkownikom komfort akustyczny
- Biura, hotele i restauracje
- Sale konferencyjne, szkoły i obiekty użyteczności publicznej
- Okrągłe kanały wentylacyjne

WENTYLATORY KANAŁOWE

ICM SILENT

Dane techniczne i sposób montażu

HAVACO®

Rysunek techniczny:

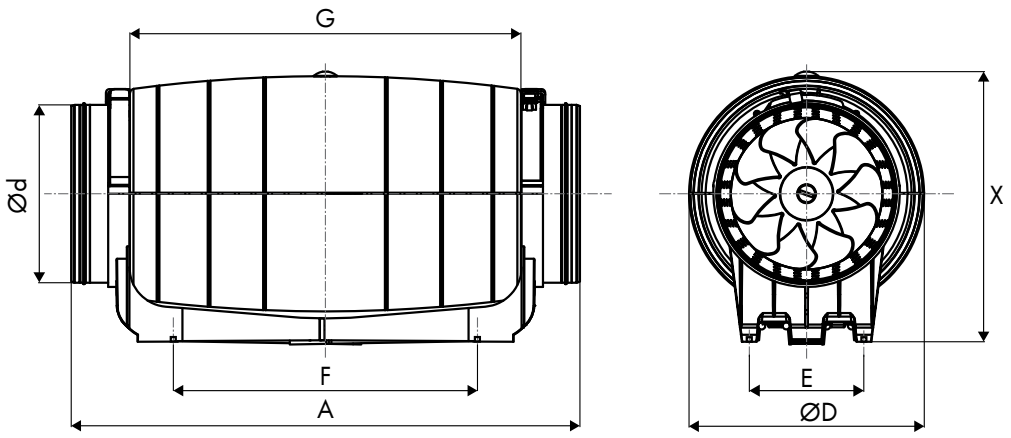

SKANUJ KOD QR

Sprawdź swoje ceny na **B2B VENTIA,** zamów do godz. 11.00 z dostawą na kolejny dzień roboczy

Wymiary:

TYP	X [mm]	A [mm]	∅ D [mm]	∅ d [mm]	E [mm]	F [mm]	G [mm]
ICMsilent-100-125/290M	225	580/462	204	97/123	82	248	330
ICMsilent-150-160/530M	244	488	221	148/158	95	251	352
ICMsilent-200/840M	301	567	262	198	128	339	436

Tabela techniczna:

TYP	Bieg	Wydajność [m³/h]	Obroty [rpm]	Moc [W]	Natężenie [A]	Napięcie [V]	Częstotliwość [Hz]	Ciśnienie akustyczne [dB(A)]	Masa [kg]
ICMsilent-100-125/290M	HS	284	2250	33	0,14	230	50	25	2,8
	LS	248	1850	28	0,13			22	
ICMsilent-150-160/530M	HS	530	2550	50	0,25	230	50	31	4,0
	LS	410	1850	43	0,20			26	
ICMsilent-200/840M	HS	840	2450	128	0,57	230	50	35	5,9
	LS	690	1950	123	0,52			29	

Poziom dźwięku mierzony w pomieszczeniu z odległości 3m.

TYP	Przełącznik HRS	Regulator HRX	Regulator HRB
ICMsilent-100-125/290M	tak	1,0	1,5
ICMsilent-150-160/530M	tak	1,0	1,5
ICMsilent-200/840M	tak	1,0	1,5

Warunki przechowywania:

Suche, czyste i zadaszone miejsce

- Chroń przed wilgocią, kurzem i bezpośrednim działaniem czynników atmosferycznych
- Zabezpiecz przed uderzeniami i odkształceniem obudowy oraz wirnika
- Nie składuj w pobliżu źródeł ciepła ani agresywnych substancji chemicznych
- Transportuj ostrożnie. Nie rzucaj urządzeniem i nie obciążaj opakowania ciężkimi przedmiotami.
- Przechowuj w oryginalnym opakowaniu

SPOSÓB SPRZEDAŻY	1 szt.	MINIMALNE ZAMÓWIENIE	1 szt.	GWARANCJA	24 miesiące

WENTYLATORY KANAŁOWE

ICM SILENT

Charakterystyki przepływu powietrza i sposób montażu

HAVACO®

Charakterystyki:

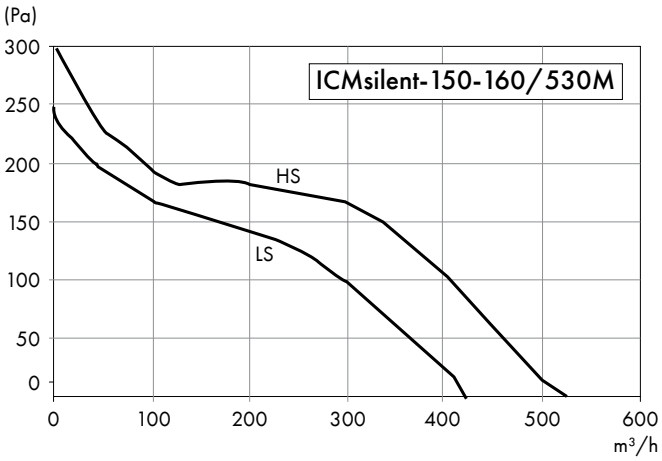

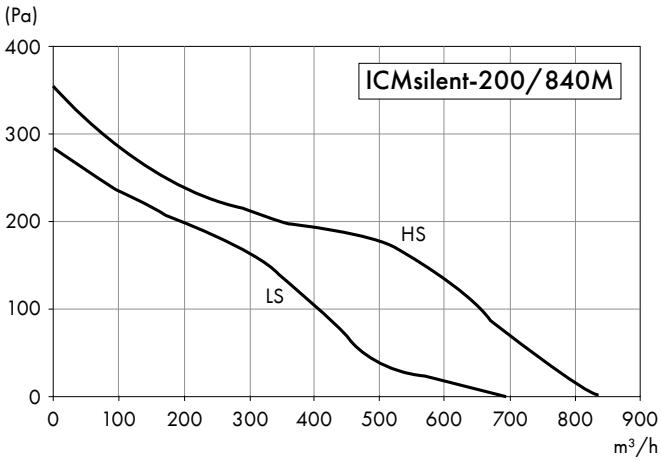

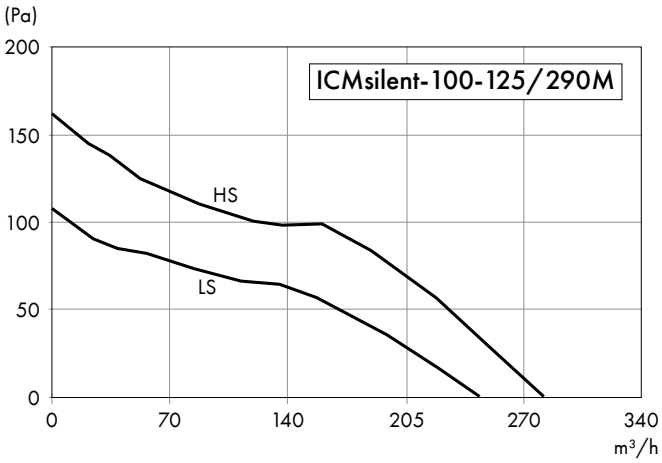

Sposób montażu — 6 kroków:

1

DOBIERZ MODEL

Dobierz średnicę, wydajność i wymagany spręż.

2

USTAW KIERUNEK

Zachowaj kierunek przepływu oznaczony na obudowie.

3

POŁĄCZ KANAŁY

Podłącz przewody do króćców i zapewnij szczelność.

4

ZAMOCUJ MODUŁ

Przymocuj do konstrukcji; nie obciążaj obudowy instalacją.

5

PODŁĄCZ ZASILANIE

Wykonaj podłączenie 230 V. Podłączenie wykonuje elektryk.

6

WYBIERZ BIEG

Ustaw bieg i sprawdź kierunek oraz poprawność pracy.

WENTYLATORY KANAŁOWE

ICM SILENT

Produkty, które warto dokupić i detale konstrukcyjne

Detale konstrukcji ułatwiające użytkowanie:



WIRNIK DIAGONALNY

Dynamicznie wyważony wirnik wspiera stabilną pracę wentylatora.

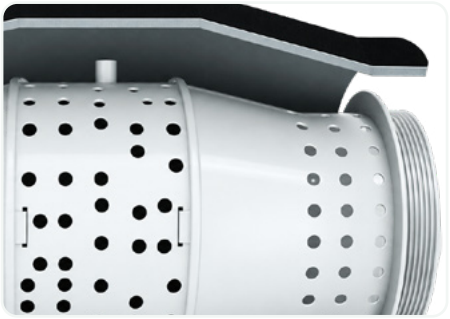

WYCISZENIE OBUDOWY

Perforowane wnętrze i podwójna warstwa materiału dźwiękochłonnego ograniczają emisję hałasu.



PRZEPUSTNICA ZWROTNA

Zintegrowana przepustnica ogranicza cofanie się powietrza po wyłączeniu wentylatora.

Jakie produkty warto kupić razem z wentylatorem ICM Silent:



HRS
Przełącznik obrotów



HRX
Regulator obrotów



HRB
Regulator obrotów



PCC
Opaska montażowa uszczelniająca



WSH 20 + KD
Wyłącznik bezpieczeństwa + 2 dławiki gumowe



FKO
Filtr EU3 do kanałów okrągłych