

SYSTEM ROZDZIELACZOWY

HAVACO®

FLEXO BOX PRO T 75

Najszczelniejsze połączenie na rynku. Wyjątkowa trwałość i szybki montaż

W pełni ocynkowana skrzynka rozprężna z unikalnym trójzębnym króccem.

NARODOWY INSTYTUT ZDROWIA PUBLICZNEGO · PZH · PIB
PRODUKT Z ATESTEM

Montaż bez narzędzi
Połączenie bez dodatkowego uszczelniania.

3 kliknięcia
Zapewniają szczelne i powtarzalne osadzenie.

Króciec 280 mm
Ułatwia dopasowanie do grubości przegrody.

Atest higieniczny PZH
Potwierdza bezpieczeństwo higieniczne produktu.

Dlaczego warto wybrać ten produkt:

WYJĄTKOWA SZCZELNOŚĆ POŁĄCZENIA
Unikalny trójzębny króciec zapewnia maksymalną szczelność połączenia kanału ze skrzynką

MOCNE, STABILNE POŁĄCZENIE
Dzięki swoim 3 zębom króciec utrzymuje kanał mocno i stabilnie, bez ryzyka wypadnięcia

KOMPLETNY SYSTEM
Skrzynki rozdzielaczowe i rozprężne oraz kanał elastyczny dopasowane do potrzeb 99% inwestycji.

Najważniejsze cechy:

1. Unikalny, szczelny króciec z 3 karbami (zębami) – montaż na klik.
2. Długi króciec 280 mm – dopasowanie do grubości przegrody.
3. Wysokość 83 mm – łatwe ukrycie instalacji w ograniczonej przestrzeni.
4. Stal ocynkowana – trwałość i odporność na korozję.
5. Uchwyty montażowe w standardzie – sprawne mocowanie skrzynki.
6. Wyprofilowana wkładka ograniczająca straty ciśnienia. Wysoka szczelność.

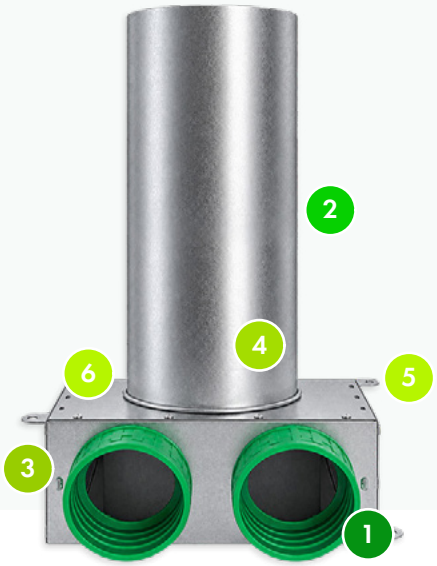

ZASTOSOWANIE

- Wylewki
- Warstwa izolacji
- Sufity podwieszane
- Poddasza i miejsca o małej wysokości

SYSTEM ROZDZIELACZOWY

FLEXO BOX PRO T 75

Przegląd wariantów Ø75, dane techniczne

HAVACO®

Króciec, który robi różnicę:



Wyjątkowy króciec z 3 karbami (zębami), który trzyma kanał dokładnie tak, jak tego oczekujesz

Unikalna konstrukcja wykorzystuje większą liczbę zapadek wewnątrz króćca, dzięki czemu połączenie jest maksymalnie szczelne (nie wymaga dodatkowej izolacji), stabilne i odporne na przypadkowe wysunięcie kanału podczas montażu.

Warianty FLEXO BOX PRO T 75:

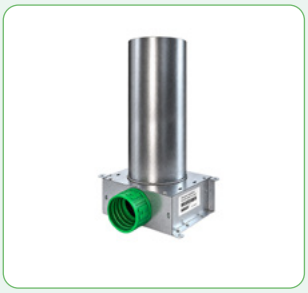

T1 — 1×Ø75

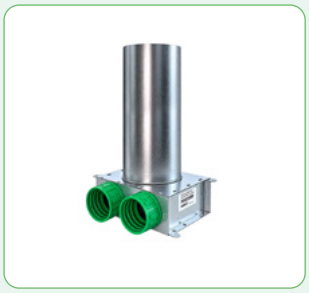

T2 — 2×Ø75



T3 — 3×Ø75

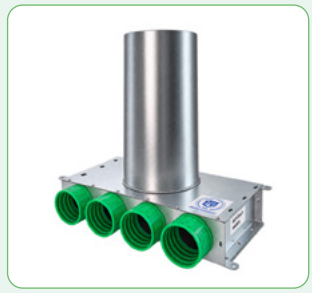

T4 — 4×Ø75

Tabela techniczna:

TYP	Króćce przyłączeniowe Ø75	Średnica króćców [mm]	H [mm]	L [mm]	Materiał
FLEXO BOX PRO T1x75/100	1	1x75/100	83	280	stal ocynk.
FLEXO BOX PRO T1x75/125	1	1x75/125	83	280	stal ocynk.
FLEXO BOX PRO T2x75/125	2	2x75/125	83	280	stal ocynk.
FLEXO BOX PRO T3x75/125	3	3x75/125	83	280	stal ocynk.
FLEXO BOX PRO T3x75/160	3	3x75/160	83	280	stal ocynk.
FLEXO BOX PRO T4x75/160	4	4x75/160	83	280	stal ocynk.

SKANUJ KOD QR

Sprawdź swoje ceny na **B2B VENTIA,** zamów do godz. 11.00 z dostawą na kolejny dzień roboczy

SYSTEM ROZDZIELACZOWY

FLEXO BOX PRO T 75

Montaż i warunki przechowywania

Sposób montażu — 4 kroki:

1

UMIEŚĆ SKRZYNKĘ

Ustaw skrzynkę w przygotowanym miejscu i ustabilizuj ją w przegrodzie.

2

WSUŃ FLEXO DUCT

Wsuń przewód w samouszczelniający króciec do prawidłowego osadzenia.

3

DOCIŚNIJ DO 3 KLIKNIĘĆ

Dociskaj, aż trzy kliknięcia potwierdzą szczelne połączenie.

4

ZAMOCUJ I PODŁĄCZ

Zamocuj skrzynkę i podłącz element nawiewny lub wywiewny zgodnie z projektem.



1. NASUŃ PRZEWÓD



2. DOCIŚNIJ DO 3 KLIKNIĘĆ



3. SPRAWDŹ POŁĄCZENIE

Po wykonaniu połączenia:

USTABILIZUJ SKRZYNKĘ

Zamocuj skrzynkę w konstrukcji przegrody tak, aby zachować jej położenie podczas dalszych prac.

PODŁĄCZ ELEMENT KOŃCOWY

Wykonaj podłączenie anemostatu lub zaworu nawiewnego albo wywiewnego zgodnie z projektem.

SPRAWDŹ POŁĄCZENIE

Skontroluj prawidłowe osadzenie przewodu i stabilność wszystkich zamocowanych elementów.

Warunki przechowywania:

- Przechowywać w suchym i czystym miejscu.
- Chronić przed opadami, bezpośrednim działaniem wilgoci, zabrudzeniem i uszkodzeniami mechanicznymi.
- Elementy zabezpieczyć przed odkształceniem.
- Nie przechowywać na zewnątrz bez odpowiedniego zabezpieczenia.

SPOSÓB SPRZEDAŻY	1 szt.
MINIMALNE ZAMÓWIENIE	1 szt.
GWARANCJA	24 miesiące

FLEXO BOX PRO T 75

Rysunki techniczne i charakterystyki przepływu

Rysunki techniczne:

FLEXO BOX PRO T1 — 1×Ø75 / Ø100–125

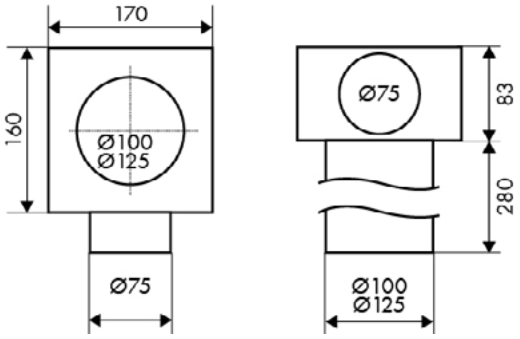

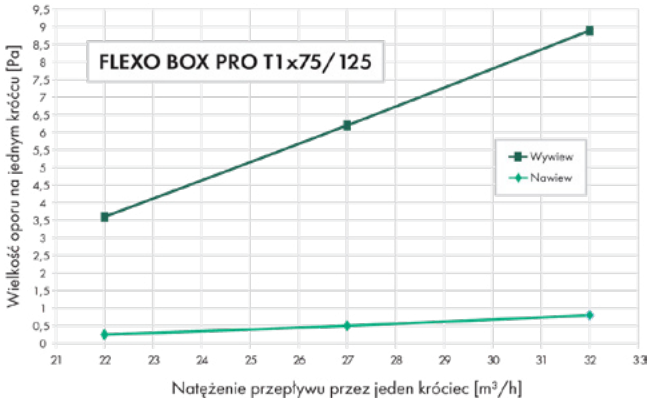

FLEXO BOX PRO T2 — 2×Ø75 / Ø125

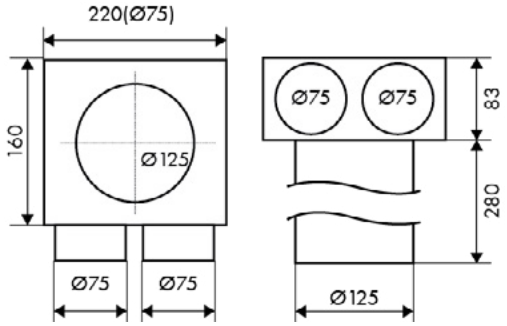

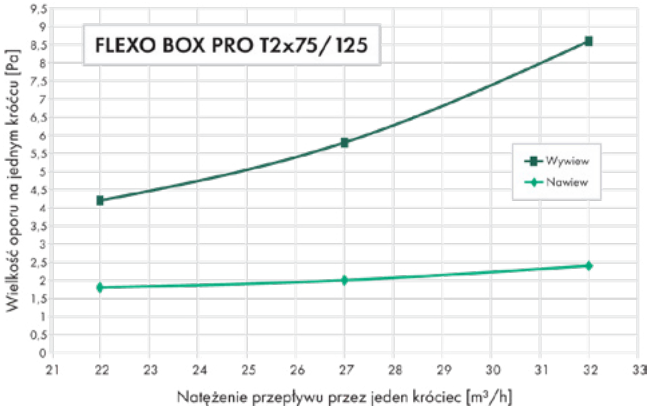

FLEXO BOX PRO T3 — 3×Ø75 / Ø125–160

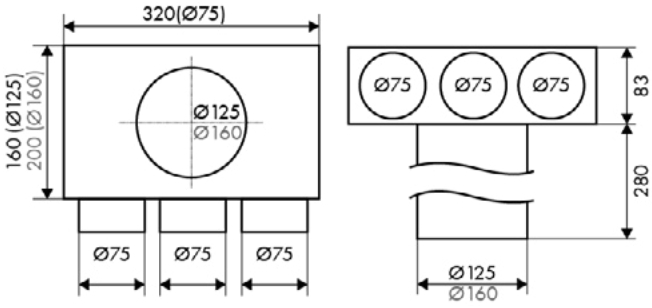

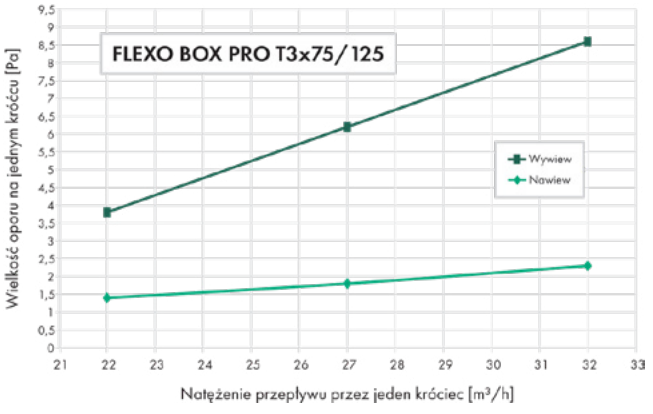

FLEXO BOX PRO T4 — 4×Ø75 / Ø160

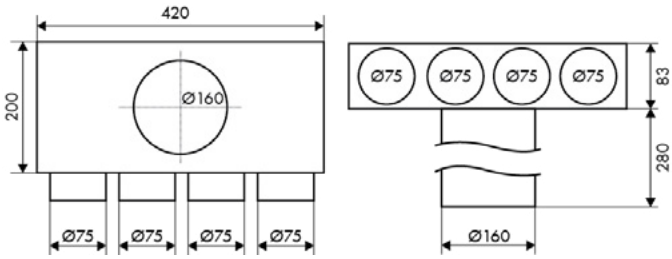

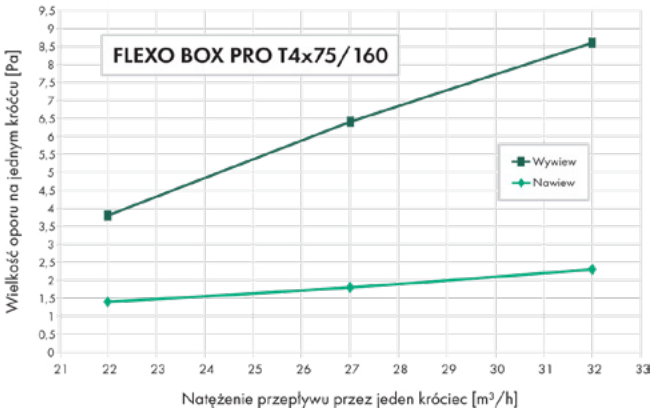

SYSTEM ROZDZIELACZOWY

FLEXO BOX PRO T 75

Opcjonalne zakupy

Jakie produkty warto kupić razem z FLEXO BOX PRO T 75:



FLEXO DUCT
przewód elastyczny Ø75



FLEXO BOX PRO K
rozdzielacz kątowy



FLEXO BOX PRO P
rozdzielacz przelotowy



FLX DAMPER
przepustnica tłumiąca