Klimatyzatory Multi Variable / Kanałowe

MV-D18BI2

(5,0 kW / 5,5 kW)

DANE MONTAŻOWE

DANE ELEKTRYCZNE	
Napięcie / częstotliwość	230 / 50 V / Hz
Zasilana jednostka	Zewnętrzna
Sterowanie	4 x 1,5 mm^2
ŚREDNICA RUR	
Średnica rur przyłączeniowych ciecz	1/4 / 6,4 cal/mm
Średnica rur przyłączeniowych gaz	1/2 / 12,7 cal/mm
Moment dokręcający rurę cieczową	15 ~ 20 N· m
Moment dokręcający rurę gazową	45 ~ 55 N· m
ODPROWADZENIE SKROPLIN	
Wbudowana pompka skroplin	TAK
Maksymalna wysokość podnoszenia wody od dolnej krawędzi urządzenia	500 mm
Średnica króćca odpływu skroplin	26 mm
Elastyczna rurka redukująca	25 mm
WYMIARY / WAGA	
Długość x wysokość x szerokość	1000 x 200 x 450 mm
Wysokość x szerokość dyfuzora ssawnego / tłocznego	1010 x 200 / 885 x 122 mm
Waga netto	25,0 kg

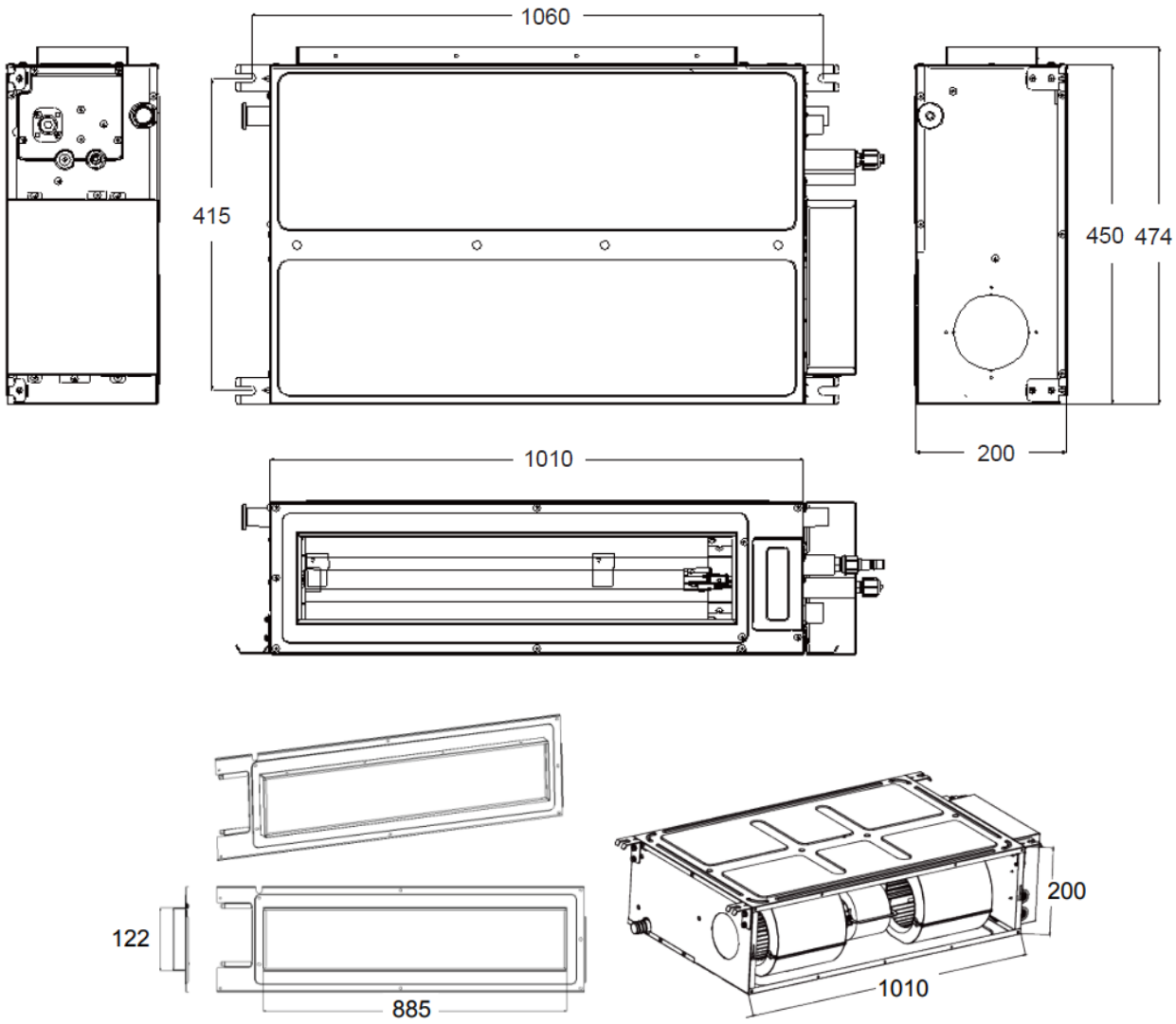
1060
415
450
474
200
1010
122
885
200
1010