Ścienne / Seria biała Spectrum Plus

ASH-24BIS2/W

(7,0 kW / 7,0 kW)

DANE MONTAŻOWE

DANE ELEKTRYCZNE	
Napięcie / częstotliwość jednostka wewn.	230 / 50~60 V / Hz
Napięcie / częstotliwość jednostka zewn.	230 / 50~60 V / Hz
Zasilanie jedn. wewn.	—
Zasilanie jedn. zewn.	3 x 4,0 mm^2
Maksymalny pobór mocy	3700 W
Maksymalny pobór prądu	16,4 A
Sterowanie	4 x 1,5 mm^2
Zabezpieczenie nadprądowe	20 C
ŚREDNICA RUR	
Średnica rur przyłączeniowych ciecz	1/4 / 6,4 cal/mm
Średnica rur przyłączeniowych gaz	5/8 / 15,9 cal/mm
Usytuowanie w jednostce wewnętrznej	rury wychodzą z prawej strony i są skierowane w lewą stronę
Usytuowanie w jednostce zewnętrznej	zawory serwisowe umieszczone są z prawej strony urządzenia
Moment dokręcający rurę cieczową	15 ~ 20 N· m
Moment dokręcający rurę gazową	60 ~ 65 N· m

CZYNNIK CHŁODNICZY	
Typ czynnika chłodniczego	R32
Ilość czynnika chłodniczego	2,0 kg
Ekwiwalent CO_2	1,35 t
Dodatkowy czynnik chłodniczy	50 g/m
Maksymalna różnica wysokości pomiędzy jednostkami	30 m
Minimalna długość instalacji chłodniczej	3 m
Maksymalna długość instalacji chłodniczej	50 m
Długość instalacji chłodniczej bez konieczności dopełniania	7,5 m
GRAWITACYJNE ODPROWADZENIE SKROPLIN	
Średnica węża skroplin jedn. wewn.	16 Ø
WYMIARY / WAGA	
Długość x wysokość x szerokość jedn. wew.	1101 x 327 x 249 mm
Długość x wysokość x szerokość jedn. zewn.	1003 x 790 x 427 mm
Rozstaw otworów montażowych jedn. zewn.	610 x 395 mm
Waga netto jedn. wewn. / zewn.	16,5 / 65,0 kg

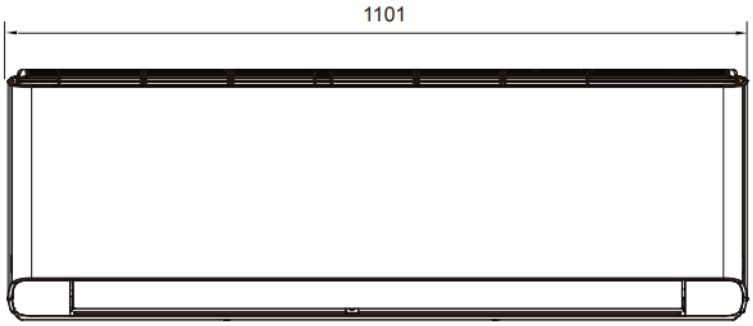
1101

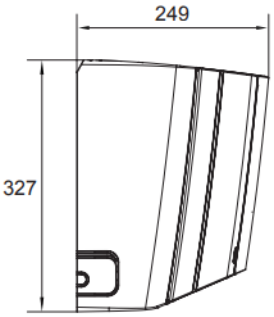
249
327

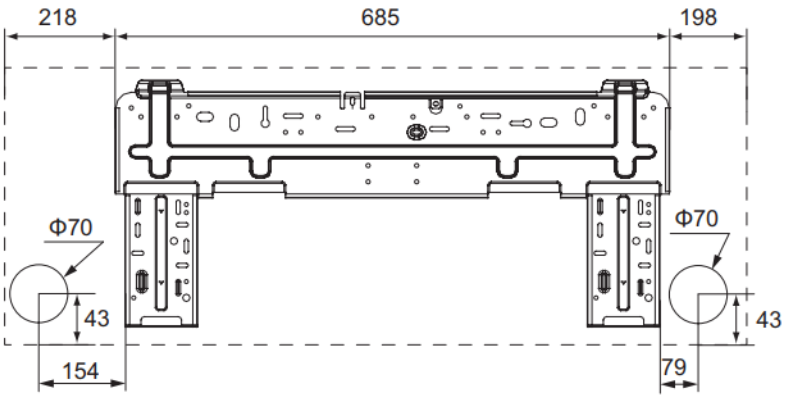
218
685
198
Φ70
Φ70
43
43
154
79

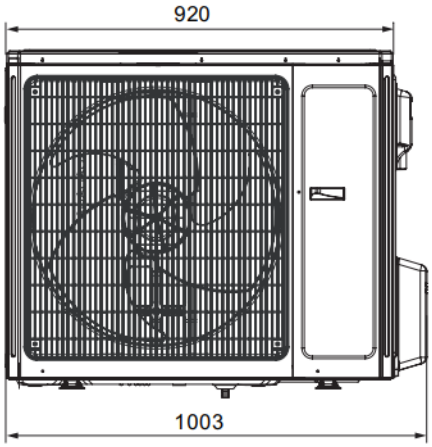
920
1003

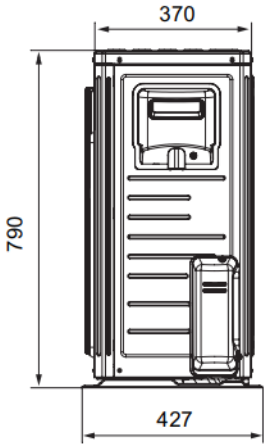
370
790
427

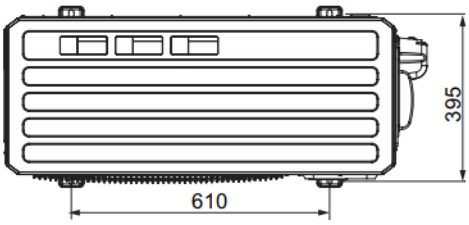
395
610