Klimatyzatory Split / Tower

AST-24BI2

(7,2 kW / 7,9 kW)

DANE MONTAŻOWE

DANE ELEKTRYCZNE	
Napięcie / częstotliwość jednostka wewn.	230 / 50 V / Hz
Napięcie / częstotliwość jednostka zewn.	230 / 50 V / Hz
Zasilanie jedn. wewn.	Z jednostki zewnętrznej
Zasilanie jedn. zewn.	3 x 2,5 mm^2
Maksymalny pobór prądu	14,5 A
Nominalny pobór prądu chłodzenie / grzanie	9,0 / 10,5 A
Sterowanie	4 x 1,5 mm^2
Zabezpieczenie nadprądowe	16 C
GRAWITACYJNE ODPROWADZENIE SKROPLIN	
Średnica węża skroplin	16 mm
ŚREDNICA RUR	
Średnica rur przyłączeniowych ciecz	1/4 / 6,4 cal/mm
Średnica rur przyłączeniowych gaz	5/8 / 15,9 cal/mm
Moment dokręcający rurę cieczową	15 ~ 20 N· m
Moment dokręcający rurę gazową	60 ~ 65 N· m

CZYNNIK CHŁODNICZY	
Typ czynnika chłodniczego	R32
Ilość czynnika chłodniczego	1,50 kg
Ekwiwalent CO_2	1,01 t
Dodatkowy czynnik chłodniczy	40 g/m
Maksymalna różnica wysokości pomiędzy jednostkami	10 m
Minimalna długość instalacji chłodniczej	3 m
Maksymalna długość instalacji chłodniczej	25 m
Długość instalacji chłodniczej bez konieczności dopełniania	5 m

WYMIARY / WAGA	
Długość x wysokość x szerokość jedn. wew.	320 x 1770 x 507 mm
Długość x wysokość x szerokość jedn. zewn.	402 x 660 x 958 mm
Rozstaw otworów montażowych jedn. zewn.	570 x 370 mm
Waga netto jedn. wewn. / zewn.	38,0 / 43,0 kg

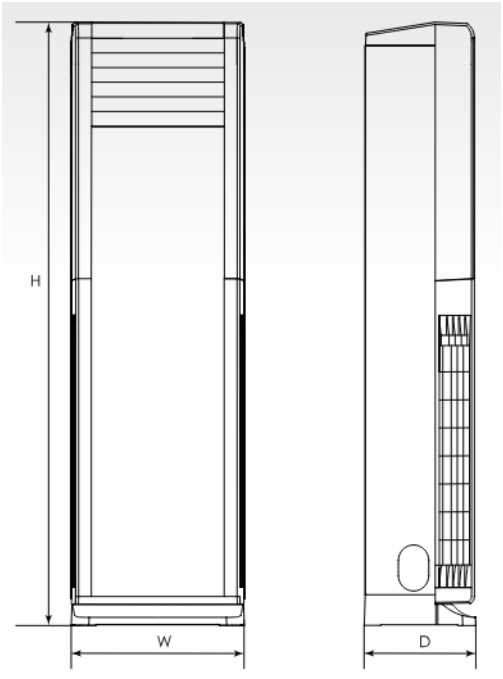

Model	W	H	D
AST-24BI2	507	1770	320
AST-48BI2	587	1882	394

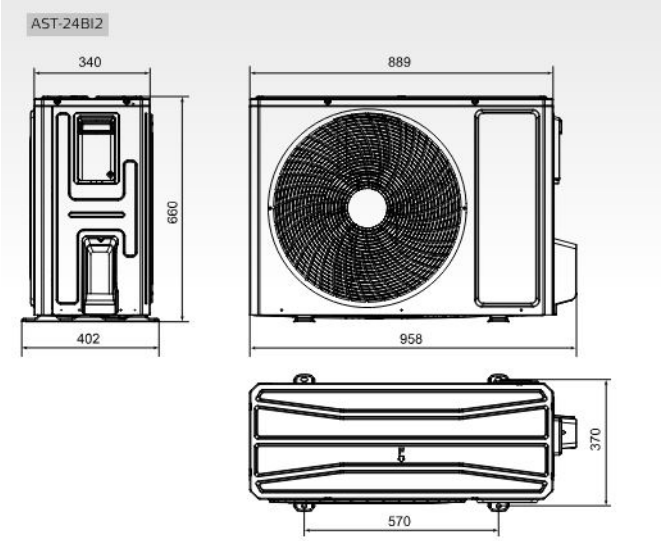
AST-24BI2
340
889
660
402
958
370
570