Monoblok R32 / Seria Yukon 18-30 kW

SMHM-220B-3

(22,0 kW / 21,0 kW)

DANE MONTAŻOWE

DANE ELEKTRYCZNE	
Zasilanie jednostki	5 x 4,0 mm²
Napięcie / częstotliwość jednostka zewn.	400 / 50 V / Hz
Termostat (opcjonalnie)	2 x 0,75 mm²
Zawór 3-drogowy (opcjonalnie)	3 x 0,75 mm²
Sygnał załączenia zewnętrznego źródła ciepła (opcjonalnie)	2 x 0,75 mm²
Styk on/off (opcjonalnie)	2 x 0,75 mm²
Zabezpieczenie nadprądowe	20 C
CZYNNIK CHŁODNICZY	
Typ czynnika chłodniczego	R32
Ilość czynnika chłodniczego	5,0 kg
Ekwiwalent CO_2	3,375 t
ŚREDNICA RUR	
Woda wejście	1-1/4 BSP cal
Woda wyjście	1-1/4 BSP cal
WYMIARY / WAGA	
Długość x wysokość x szerokość	528 x 1558 x 1129 mm
Rozstaw otworów montażowych	206 x 668 x 192 mm
Waga netto	177 kg

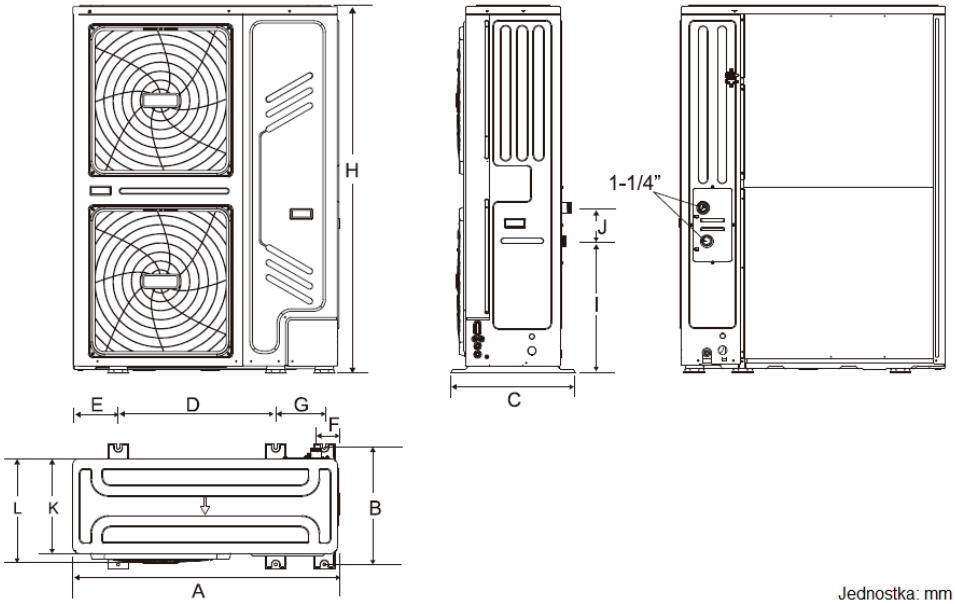

Jednostka: mm

Model	A	B	C	D	E	F	G	H	I	J	K	L
18/22/26/30 kW	1129	494	528	668	192	98	206	1558	558	143	400	440