Ścienne / Seria biała Terrel

SIH-24BIT2W+SOH-24BIT2

(7,1 kW / 7,8 kW)

DANE MONTAŻOWE

DANE ELEKTRYCZNE	
Napięcie / częstotliwość jednostka wewn.	220 - 240 / 50 V / Hz
Napięcie / częstotliwość jednostka zewn.	220 - 240 / 50 V / Hz
Zasilanie jedn. wewn.	—
Zasilanie jedn. zewn.	3 x 2,5 mm^2
Maksymalny pobór mocy	3000 W
Maksymalny pobór prądu	13,5 A
Sterowanie	4 x 1,5 mm^2
Zabezpieczenie nadprądowe	20 C
ŚREDNICA RUR	
Średnica rur przyłączeniowych ciecz	1/4 / 6,4 cal/mm
Średnica rur przyłączeniowych gaz	5/8 / 15,9 cal/mm
Usytuowanie w jednostce wewnętrznej	rury wychodzą z prawej strony i są skierowane w lewą stronę
Usytuowanie w jednostce zewnętrznej	zawory serwisowe umieszczone są z prawej strony urządzenia
Moment dokręcający rurę cieczową	15 ~ 20 N· m
Moment dokręcający rurę gazową	60 ~ 65 N· m

CZYNNIK CHŁODNICZY	
Typ czynnika chłodniczego	R32
Ilość czynnika chłodniczego	1,5 kg
Ekwiwalent CO_2	1,01 t
Dodatkowy czynnik chłodniczy	40 g/m
Maksymalna różnica wysokości pomiędzy jednostkami	10 m
Minimalna długość instalacji chłodniczej	3 m
Maksymalna długość instalacji chłodniczej	25 m
Długość instalacji chłodniczej bez konieczności dopełniania	5 m
GRAWITACYJNE ODPROWADZENIE SKROPLIN	
Średnica węża skroplin jedn. wewn.	16 Ø
WYMIARY / WAGA	
Długość x wysokość x szerokość jedn. wew.	1122 × 329 × 247 mm
Długość x wysokość x szerokość jedn. zewn.	958 x 660 x 402 mm
Rozstaw otworów montażowych jedn. zewn.	570 x 371 mm
Waga netto jedn. wewn. / zewn.	16,5 / 41,5 kg

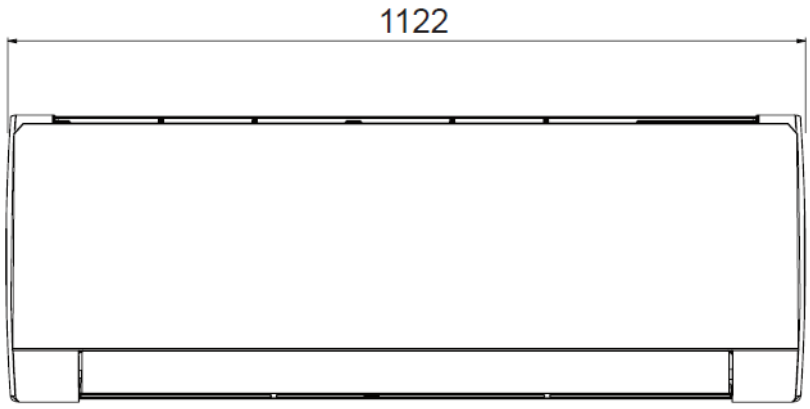

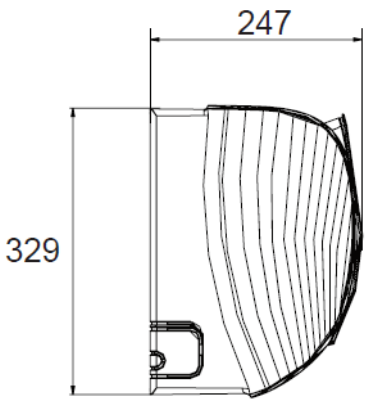

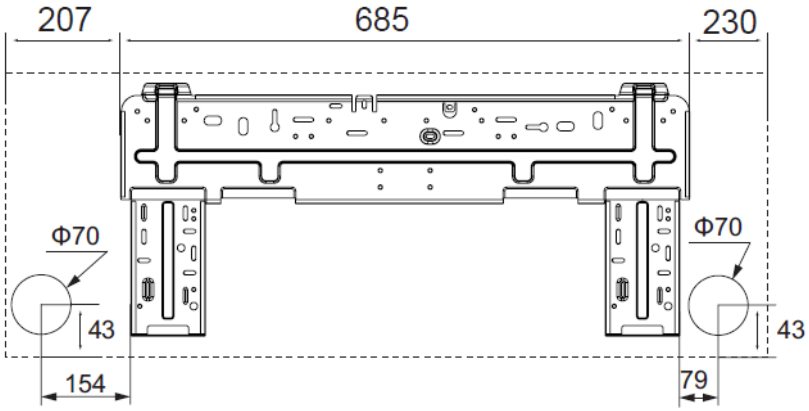
207
685
230
Φ70
Φ70
43
43
154
79

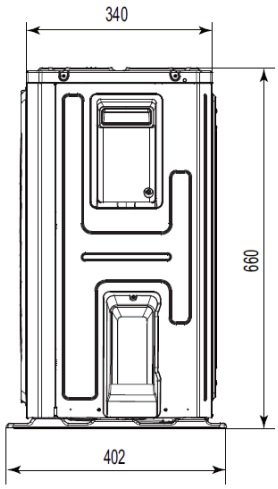
340
660
402

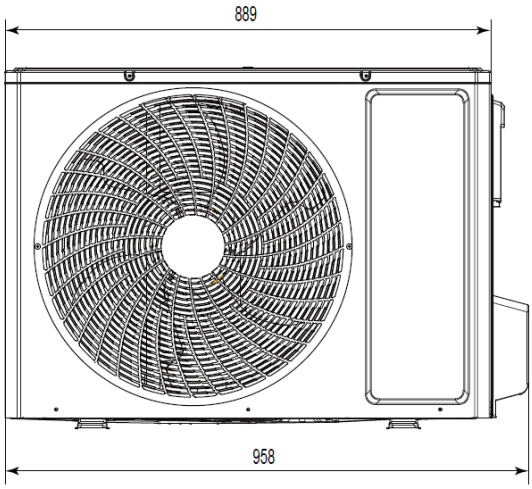
889
958

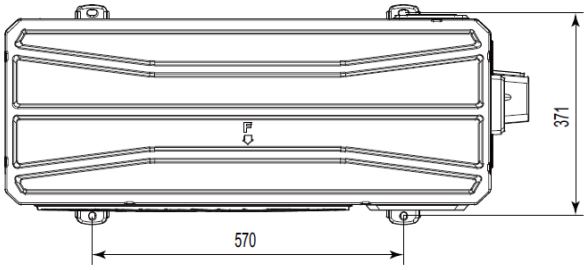
371
570