Klimatyzatory Multi Variable / Kasetonowe

MV-C18BI2

(5,0 kW / 5,5 kW)

DANE MONTAŻOWE

DANE ELEKTRYCZNE	
Napięcie / częstotliwość	230 / 50 V / Hz
Styk on/off (opcjonalnie)	2 x 1,0 mm²
Zasilana jednostka	Zewnętrzna
Sterowanie	4 x 1,5 mm²
ŚREDNICA RUR	
Średnica rur przyłączeniowych ciecz	1/4 / 6,4 cal/mm
Średnica rur przyłączeniowych gaz	1/2 / 12,7 cal/mm
Moment dokręcający rurę cieczową	15 ~ 20 N· m
Moment dokręcający rurę gazową	45 ~ 55 N· m
ODPROWADZENIE SKROPLIN	
Wbudowana pompka skroplin	TAK
Maksymalna wysokość podnoszenia wody od dolnej krawędzi urządzenia	1000 mm
Średnica króćca odpływu skroplin	26 mm
Elastyczna rurka redukująca	25 mm
WYMIARY / WAGA	
Długość x wysokość x szerokość jedn. wew.	570 x 265 x 570 mm
Długość x wysokość x szerokość panelu	620 x 47,5 x 620 mm
Waga netto jedn. wewn. / panel	17,0 / 3,0 kg

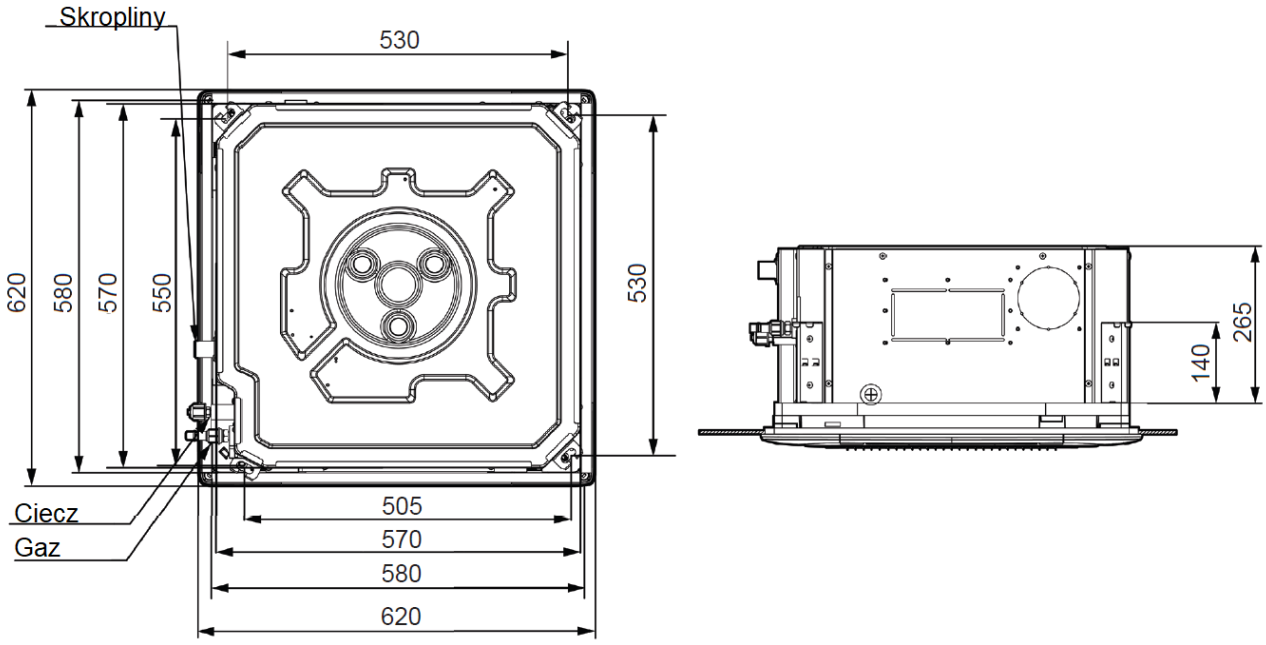
Skropliny
530
620
580
570
550
530
505
570
580
620
Ciecz
Gaz
265
140