Klimatyzatory Split / Kasetonowe

# ASC-42BI2 / ASGE-42BI2-3

( 12,1 kW / 13,5 kW )

## DANE MONTAŻOWE

| DANE ELEKTRYCZNE | |
|---|---|
| **Napięcie / częstotliwość jednostka wewn.** | 230 / 50 V / Hz |
| **Napięcie / częstotliwość jednostka zewn.** | 400 / 50 V / Hz |
| **Zasilanie jedn. wewn.** | Z jednostki zewnętrznej |
| **Zasilanie jedn. zewn.** | 5 x 2,5 $mm^2$ |
| **Styk on/off (opcjonalnie)** | 2 x 1,0 $mm^2$ |
| **Maksymalny pobór mocy jednostki zewnętrznej** | 5200 W |
| **Maksymalny pobór prądu jednostki zewnętrznej** | 9,0 A |
| **Zasilana jednostka** | Zewnętrzna |
| **Przewód do pilota przewodowego** | 2 x 0,75 $mm^2$ |
| **Sterowanie** | 4 x 1,5 $mm^2$ |
| **Zabezpieczenie nadprądowe** | 16 C |
| **ŚREDNICA RUR** | |
| **Średnica rur przyłączeniowych ciecz** | 3/8 / 9,5 cal/mm |
| **Średnica rur przyłączeniowych gaz** | 5/8 / 15,9 cal/mm |
| **Moment dokręcający rurę cieczową** | 35 ~ 40 N· m |
| **Moment dokręcający rurę gazową** | 60 ~ 65 N· m |

| CZYNNIK CHŁODNICZY | |
|---|---|
| **Typ czynnika chłodniczego** | R32 |
| **Ilość czynnika chłodniczego** | 2,25 kg |
| **Ekwiwalent $CO_2$** | 1,52 t |
| **Dodatkowy czynnik chłodniczy** | 20 g/m |
| **Minimalna długość instalacji chłodniczej** | 3 m |
| **Maksymalna długość instalacji chłodniczej** | 75 m |
| **Maksymalna różnica wysokości** | 30 m |
| **Długość instalacji chłodniczej bez konieczności dopełniania** | 5 m |
| **ODPROWADZENIE SKROPLIN** | |
| **Wbudowana pompka skroplin** | TAK |
| **Maksymalna wysokość podnoszenia wody od dolnej krawędzi urządzenia** | 1000 mm |
| **Średnica króćca odpływu skroplin** | 26 mm |
| **Elastyczna rurka redukująca** | 25 mm |
| **WYMIARY / WAGA** | |
| **Długość x wysokość x szerokość jedn. wew.** | 840 x 240 x 840 mm |
| **Długość x wysokość x szerokość panelu** | 950 x 52 x 950 mm |
| **Długość x wysokość x szerokość jedn. zewn.** | 370 x 820 x 940 mm |
| **Rozstaw otworów montażowych jedn. zewn.** | 396 x 635 mm |
| **Waga netto jedn. wewn. / panel / zewn.** | 23,0 / 9,5 / 76,0 kg |

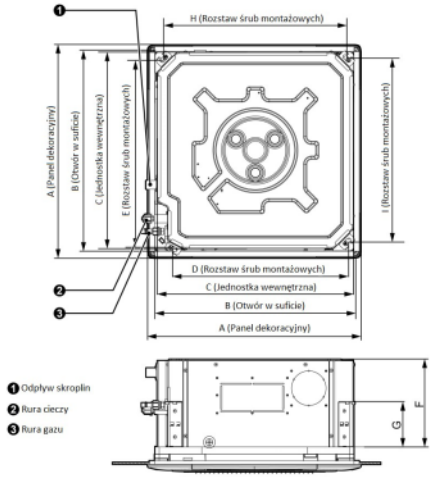


ASC-24BI2, ASC-36BI2 ASC-42BI2, ASC-48BI2

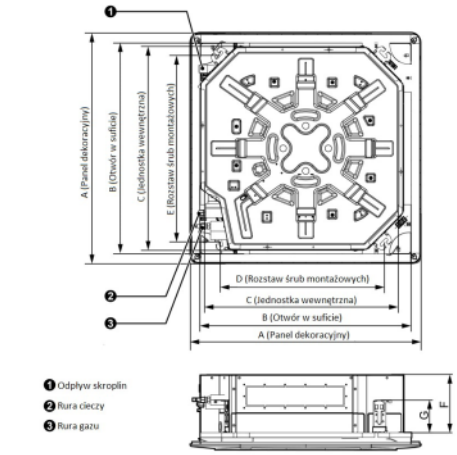


| | A | B | C | D | E | F | G | H | I |
|---|---|---|---|---|---|---|---|---|---|
| ASC-12BI2 | 620 | 580 | 570 | 505 | 550 | 260 | 140 | 530 | 530 |
| ASC-18BI2 | 620 | 580 | 570 | 505 | 550 | 260 | 140 | 530 | 530 |
| ASC-24BI2 | 950 | 890 | 840 | 680 | 780 | 200 | 135 | (680) | (780) |
| ASC-30BI2 | 950 | 890 | 840 | 680 | 780 | 200 | 135 | (680) | (780) |
| ASC-36BI2 | 950 | 890 | 840 | 680 | 780 | 240 | 135 | (680) | (780) |
| ASC-42BI2 | 950 | 890 | 840 | 680 | 780 | 240 | 135 | (680) | (780) |
| ASC-48BI2 | 950 | 890 | 840 | 680 | 780 | 290 | 135 | (680) | (780) |
| ASC-60BI2 | 950 | 890 | 840 | 680 | 780 | 290 | 135 | (680) | (780) |

units: mm

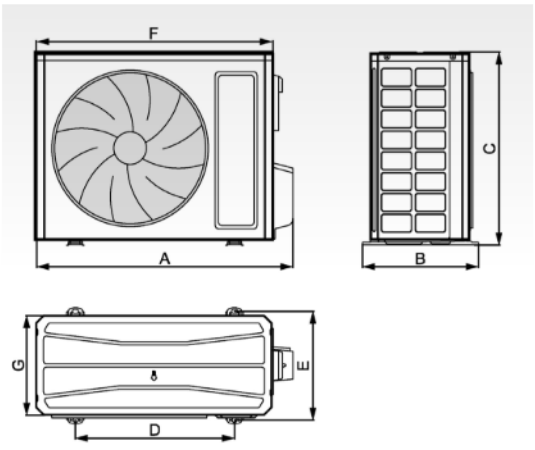


| | A | B | C | D | E | F | G |
|---|---|---|---|---|---|---|---|
| ASGE-12BI2 | 732 | 330 | 553 | 455 | 310 | 675 | 285 |
| ASGE-18BI2 | 802 | 350 | 555 | 512 | 331 | 745 | 300 |
| ASGE-24BI2 | 958 | 402 | 660 | 570 | 371 | 889 | 340 |
| ASGE-30BI2 | 958 | 402 | 660 | 570 | 371 | 889 | 340 |
| ASGE-36BI2 | 1020 | 427 | 820 | 635 | 396 | 940 | 370 |
| ASGE-36BI2-3 | 1020 | 427 | 820 | 635 | 396 | 940 | 370 |
| ASGE-42BI2-3 | 1020 | 427 | 820 | 635 | 396 | 940 | 370 |
| ASGE-48BI2-3 | 1020 | 427 | 820 | 635 | 396 | 940 | 370 |
| ASGE-60BI2-3 | 1070 | 427 | 960 | 755 | 396 | 990 | 370 |