Split / Seria Yukon

MSH-100IB-3/9 + MSH-80EB

(8,3 kW / 7 ,4 kW)

DANE MONTAŻOWE

DANE ELEKTRYCZNE	
Napięcie / częstotliwość jednostka wewn.	400 / 50 V / Hz
Napięcie / częstotliwość jednostka zewn.	230 / 50 V / Hz
Zabezpieczenie nadprądowe jednostka wewn.	16 C
Zabezpieczenie nadprądowe jednostka zewn.	16 C
Zasilanie jedn. wewn.	5 x 2,5 mm^2
Zasilanie jedn. zewn.	3 x 2,5 mm^2
Przekrój przewodu pomiędzy jednostkami	2 x 0,75 + ekran mm^2
Termostat (opcjonalnie)	2 x 0,75 mm^2
Zawór 3-drogowy (opcjonalnie)	3 x 0,75 mm^2
Sygnał załączenia zewnętrznego źródła ciepła (opcjonalnie)	2 x 0,75 mm^2
Styk on/off (opcjonalnie)	2 x 0,75 mm^2
CZYNNIK CHŁODNICZY	
Typ czynnika chłodniczego	R32
Ilość czynnika chłodniczego	1,65 kg
Ekwiwalent CO_2	1,11 t
Dodatkowy czynnik chłodniczy	38 g/m
Minimalna długość instalacji chłodniczej	3 m
Maksymalna długość instalacji chłodniczej	30 m
Maksymalna różnica wysokości	20 m
Długość instalacji chłodniczej bez konieczności dopełniania	15 m

ŚREDNICA RUR	
Woda wejście	1 cal
Woda wyjście	1 cal
Średnica rur przyłączeniowych ciecz	3/8 / 9,5 cal/mm
Średnica rur przyłączeniowych gaz	5/8 / 15,9 cal/mm

WYMIARY / WAGA	
Długość x wysokość x szerokość jedn. wew.	270 x 790 x 420 mm
Długość x wysokość x szerokość jedn. zewn.	523 x 865 x 1118 mm
Rozstaw otworów montażowych	656 x 456 mm
Waga netto jedn. wewn. / zewn.	43 / 75 kg

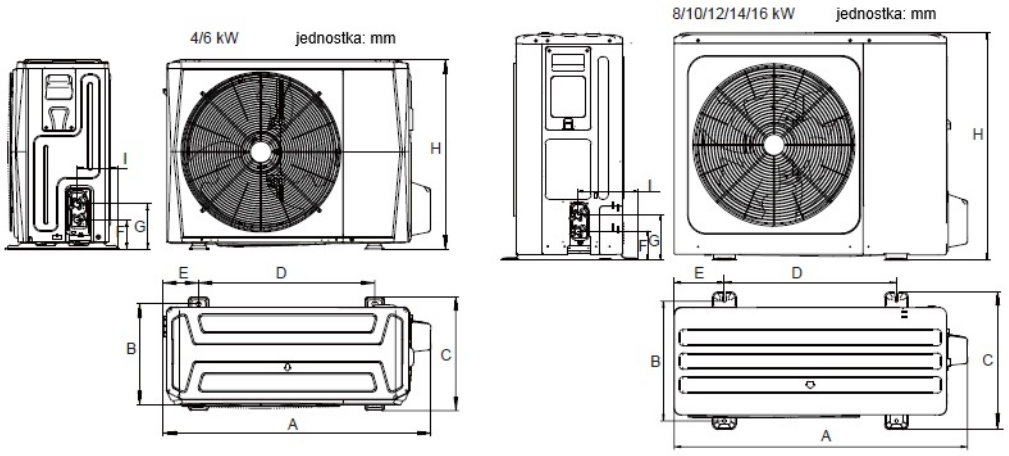

Model	A	B	C	D	E	F	G	H	I
4/6kW	1008	375	426	663	134	110	170	712	160
8/10/12/14/16kW	1118	456	523	656	191	110	170	865	230

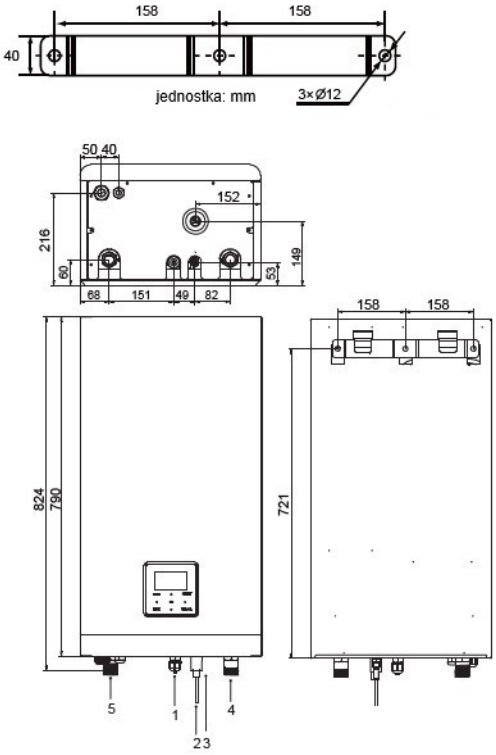
158
158
40
jednostka: mm
3×Ø12
50 40
152
216
149
60
53
68
151
49
82
158
158
824
790
721
5
1
2 3
4