Klimatyzatory Multi Variable / Kasetonowe

MV-C24BI2

(7,0 kW / 8,0 kW)

DANE MONTAŻOWE

DANE ELEKTRYCZNE	
Napięcie / częstotliwość	230 / 50 V / Hz
Styk on/off (opcjonalnie)	2 x 1,0 mm²
Zasilana jednostka	Zewnętrzna
Sterowanie	4 x 1,5 mm²
ŚREDNICA RUR	
Średnica rur przyłączeniowych ciecz	1/4 / 6,4 cal/mm
Średnica rur przyłączeniowych gaz	5/8 / 15,9 cal/mm
Moment dokręcający rurę cieczową	30 ~ 40 N· m
Moment dokręcający rurę gazową	60 ~ 65 N· m
ODPROWADZENIE SKROPLIN	
Wbudowana pompka skroplin	TAK
Maksymalna wysokość podnoszenia wody od dolnej krawędzi urządzenia	1000 mm
Średnica króćca odpływu skroplin	26 mm
Elastyczna rurka redukująca	25 mm
WYMIARY / WAGA	
Długość x wysokość x szerokość jedn. wew.	840 x 240 x 840 mm
Długość x wysokość x szerokość panelu	950 x 70 x 950 mm
Waga netto jedn. wewn. / panel	29,0 / 5,5 kg

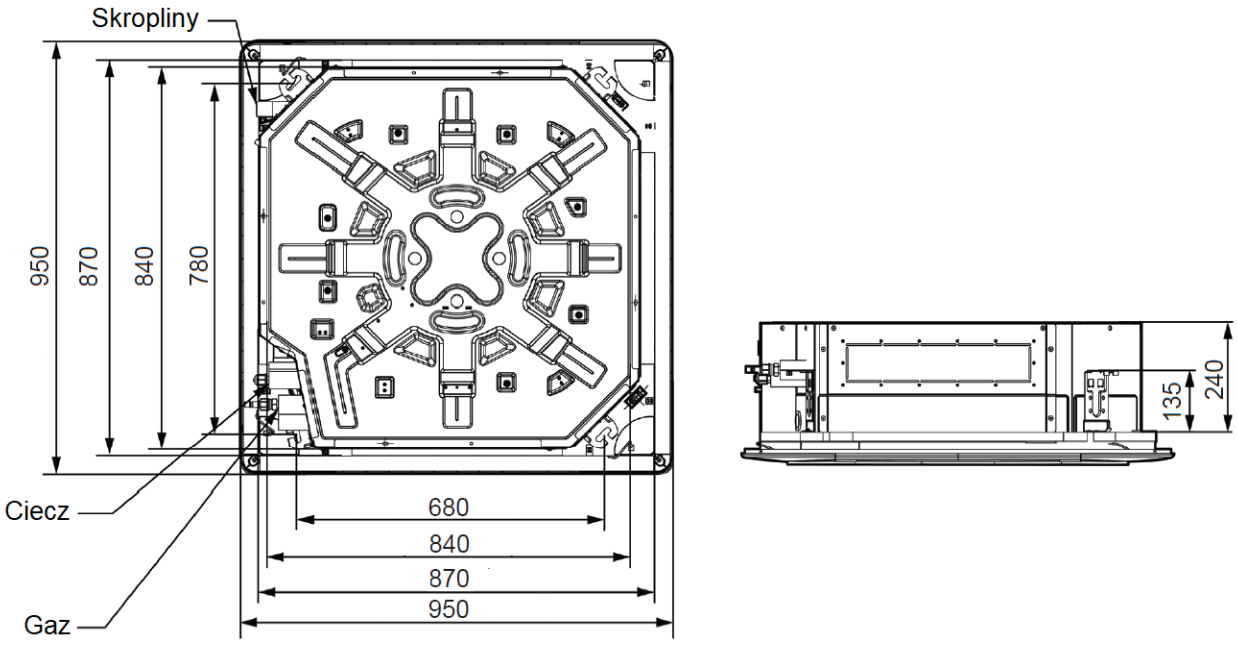
Skropliny
950
870
840
780
Ciecz
Gaz
680
840
870
950
135
240