Klimatyzatory Multi Variable / Kanałowe

MV-D12BI2

(3,5 kW / 4,0 kW)

DANE MONTAŻOWE

DANE ELEKTRYCZNE	
Napięcie / częstotliwość	230 / 50 V / Hz
Zasilana jednostka	Zewnętrzna
Sterowanie	4 x 1,5 mm²
ŚREDNICA RUR	
Średnica rur przyłączeniowych ciecz	1/4 / 6,4 cal/mm
Średnica rur przyłączeniowych gaz	3/8 / 9,5 cal/mm
Moment dokręcający rurę cieczową	15 ~ 20 N· m
Moment dokręcający rurę gazową	30 ~ 40 N· m
ODPROWADZENIE SKROPLIN	
Wbudowana pompka skroplin	TAK
Maksymalna wysokość podnoszenia wody od dolnej krawędzi urządzenia	500 mm
Średnica króćca odpływu skroplin	26 mm
Elastyczna rurka redukująca	25 mm
WYMIARY / WAGA	
Długość x wysokość x szerokość	710 x 200 x 415 mm
Wysokość x szerokość dyfuzora ssawnego / tłocznego	710 x 200 / 585 x 122 mm
Waga netto	19,0 kg

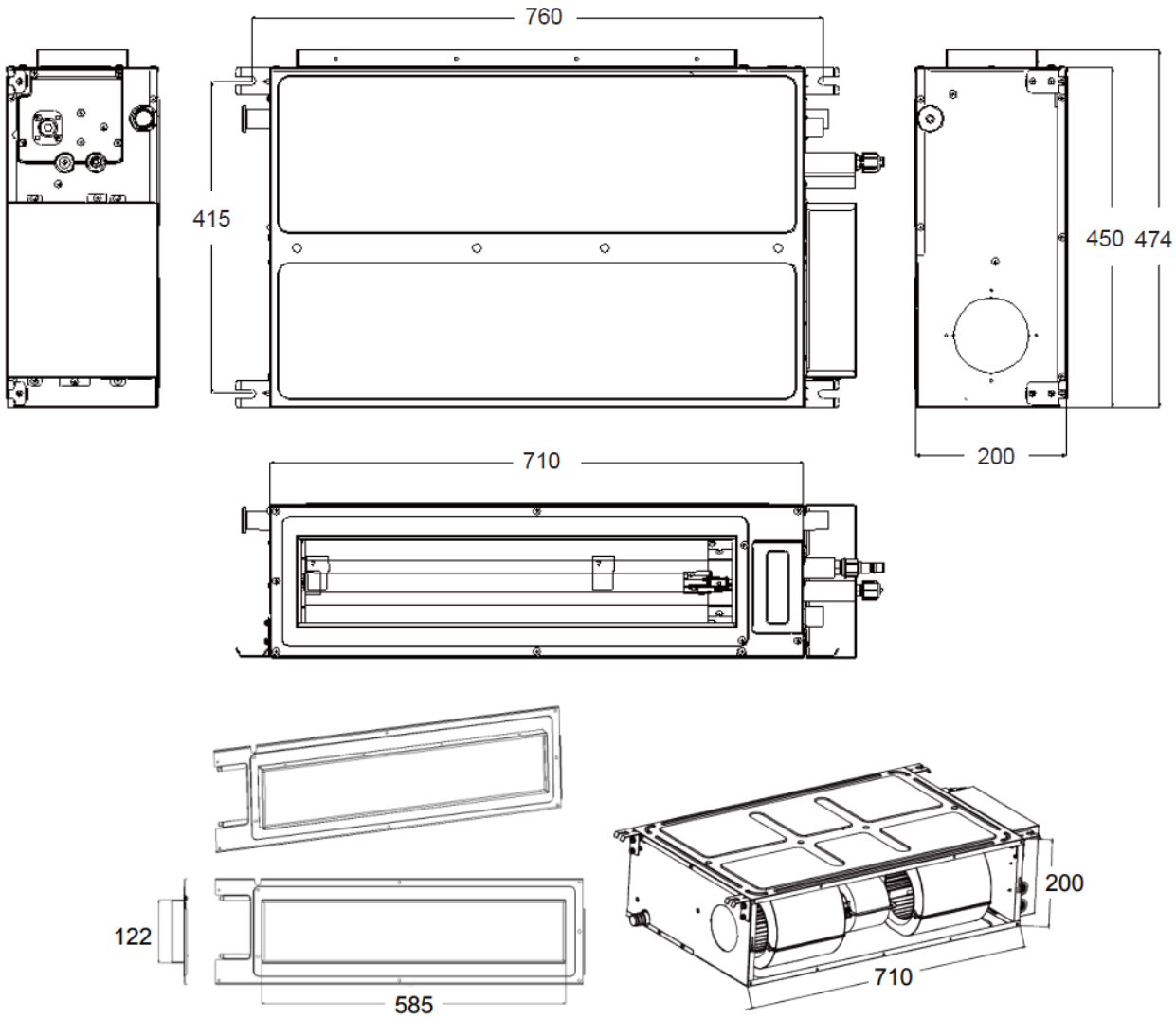
760
415
450
474
200
710
122
585
200
710