Ścienne / Seria biała Spectrum Plus

# ASH-09BIS2/W

( 2,7 kW / 3,5 kW )

## DANE MONTAŻOWE

| DANE ELEKTRYCZNE | |
|---|---|
| **Napięcie / częstotliwość jednostka wewn.** | 230 / 50~60 V / Hz |
| **Napięcie / częstotliwość jednostka zewn.** | 230 / 50~60 V / Hz |
| **Zasilanie jedn. wewn.** | — |
| **Zasilanie jedn. zewn.** | 3 x 2,5 $mm^2$ |
| **Maksymalny pobór mocy** | 2400 W |
| **Maksymalny pobór prądu** | 10,7 A |
| **Sterowanie** | 4 x 1,5 $mm^2$ |
| **Zabezpieczenie nadprądowe** | 13 C |
| **ŚREDNICA RUR** | |
| **Średnica rur przyłączeniowych ciecz** | 1/4 / 6,4 cal/mm |
| **Średnica rur przyłączeniowych gaz** | 3/8 / 9,5 cal/mm |
| **Usytuowanie w jednostce wewnętrznej** | rury wychodzą z prawej strony i są skierowane w lewą stronę |
| **Usytuowanie w jednostce zewnętrznej** | zawory serwisowe umieszczone są z prawej strony urządzenia |
| **Moment dokręcający rurę cieczową** | 15 ~ 20 N· m |
| **Moment dokręcający rurę gazową** | 30 ~ 40 N· m |

| CZYNNIK CHŁODNICZY | |
|---|---|
| **Typ czynnika chłodniczego** | R32 |
| **Ilość czynnika chłodniczego** | 1,0 kg |
| **Ekwiwalent $CO_2$** | 0,67 t |
| **Dodatkowy czynnik chłodniczy** | 20 g/m |
| **Maksymalna różnica wysokości pomiędzy jednostkami** | 10 m |
| **Minimalna długość instalacji chłodniczej** | 3 m |
| **Maksymalna długość instalacji chłodniczej** | 15 m |
| **Długość instalacji chłodniczej bez konieczności dopełniania** | 5 m |
| **GRAWITACYJNE ODPROWADZENIE SKROPLIN** | |
| **Średnica węża skroplin jedn. wewn.** | 16 Ø |
| **WYMIARY / WAGA** | |
| **Długość x wysokość x szerokość jedn. wew.** | 996 x 301 x 225 mm |
| **Długość x wysokość x szerokość jedn. zewn.** | 899 x 596 x 378 mm |
| **Rozstaw otworów montażowych jedn. zewn.** | 490 x 354 mm |
| **Waga netto jedn. wewn. / zewn.** | 13,0 / 44,5 kg |

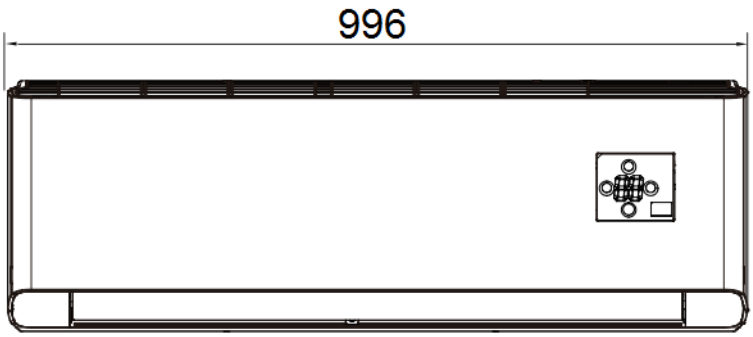


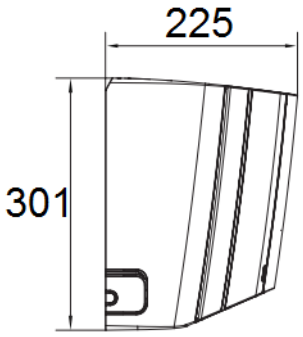

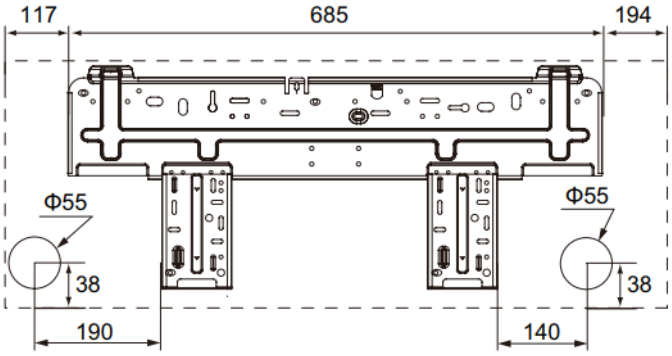
117
685
194
Φ55
Φ55
38
38
190
140

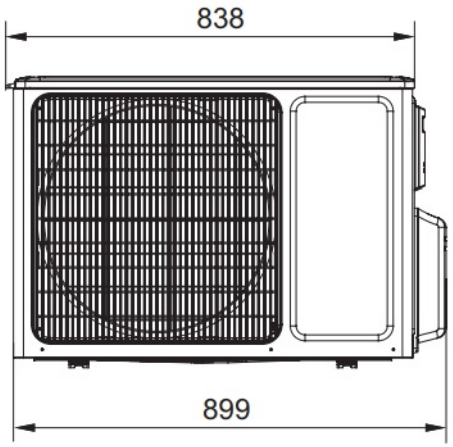
838
899

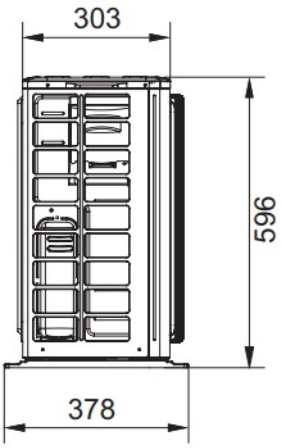
303
596
378

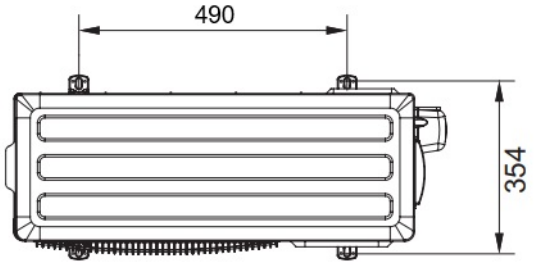
490
354