Klimatyzatory Multi Variable / Kanałowe

MV-D09BI2

(2,65 kW / 2,8 kW)

DANE MONTAŻOWE

DANE ELEKTRYCZNE	
Napięcie / częstotliwość	230 / 50 V / Hz
Zasilana jednostka	Zewnętrzna
Sterowanie	4 x 1,5 mm²
ŚREDNICA RUR	
Średnica rur przyłączeniowych ciecz	1/4 cal/mm
Średnica rur przyłączeniowych gaz	3/8 cal/mm
Moment dokręcający rurę cieczową	15 ~ 20 N· m
Moment dokręcający rurę gazową	30 ~ 40 N· m
CIŚNIENIE STATYCZNE	
Nominalne zewnętrzne ciśnienie statyczne	15 Pa
ODPROWADZENIE SKROPLIN	
Wbudowana pompka skroplin	TAK
Maksymalna wysokość podnoszenia wody od dolnej krawędzi urządzenia	500 mm
Średnica króćca odpływu skroplin	26 mm
Elastyczna rurka redukująca	25 mm
WYMIARY / WAGA	
Długość x wysokość x szerokość	710 x 200 x 450 mm
Wysokość x szerokość dyfuzora ssawnego / tłocznego	710 x 200 / 585 x 122 mm
Waga netto	18,5 kg

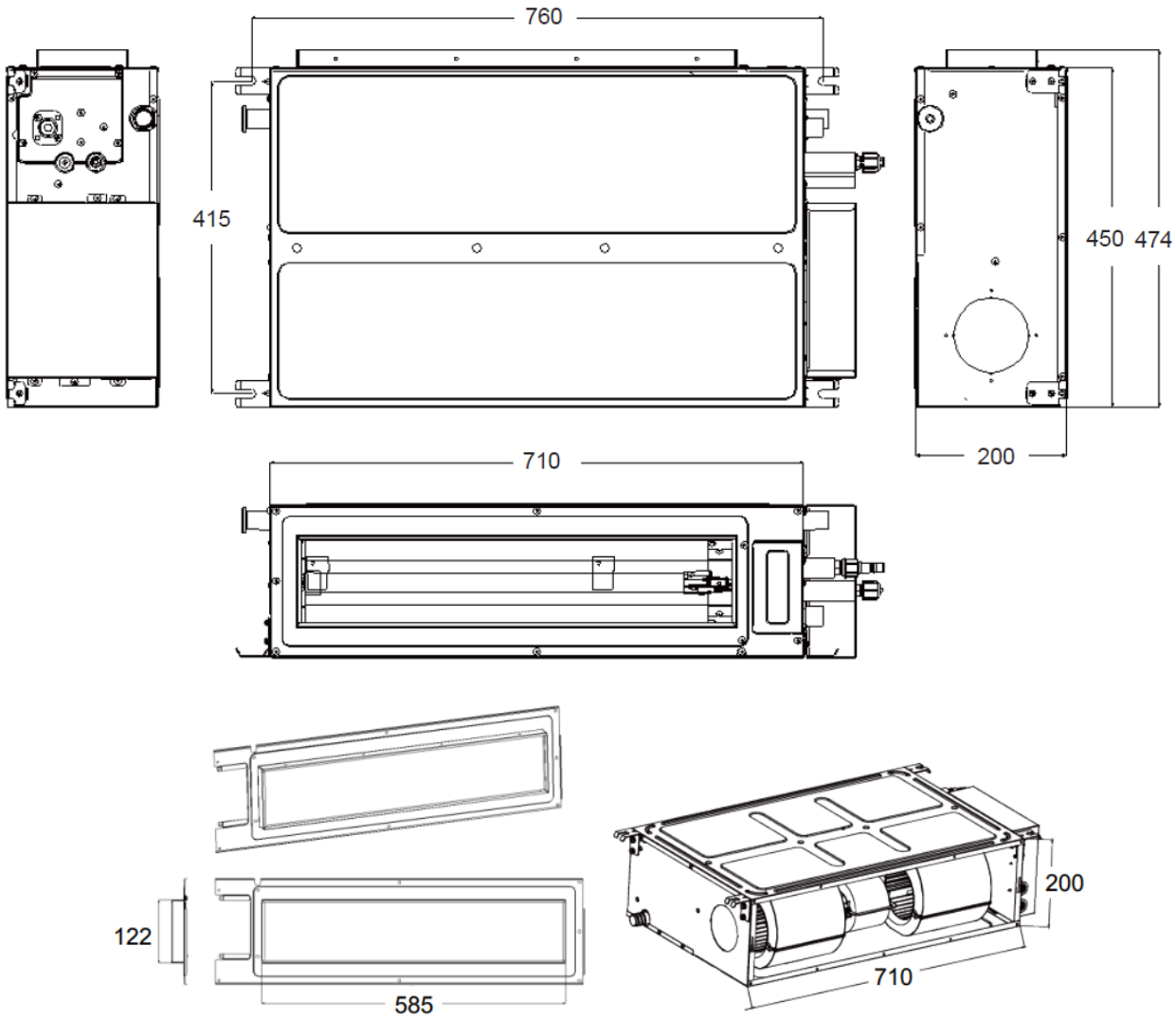
760
415
450
474
200
710
122
585
200
710