

Wentylatory dachowe
RFH

Stopień ochrony IP 44

Duża wydajność

Odporność na działanie UV

Konstrukcja

Wentylator dachowy z poziomym wyrzutem powietrza.
Obudowa wentylatora wykonana z blachy stalowej odpornej na warunki atmosferyczne, promieniowanie UV, wlot zabezpieczony siatką.

Silnik

Silnik z łopatkami odśrodkowymi skierowanymi do tyłu, co gwarantuje duży przepływ powietrza i wysokie ciśnienie.
Stopień ochrony IP 44, klasa izolacji B.

Zastosowanie

Wentylator dachowy wyciągowy przeznaczony jest do zastosowania w budynkach mieszkalnych, komercyjnych i przemysłowych.

Temperatura pracy

Wentylator jest przystosowany do przetłaczania powietrza o temperaturze od -20 do +60°C.

Dane techniczne

Typ	Wydajność [m³/h]	Obroty [rpm]	Moc [W]	Natężenie [A]	Napięcie [V]	Częstotliwość [Hz]	Ciśnienie maksymalne [Pa]	Ciśnienie akustyczne [dB]	Masa [kg]	Regulator HRX	Regulator HRB
RFH-160/550 M	557	2650	61	0,26	230	50	409	56,3	5,0	1,0	1,5
RFH-200/750 M	781	2600	82	0,35	230	50	572	56,6	6,6	1,0	1,5
RFH-250/1150 M	1152	2600	149	0,74	230	50	556	60,2	10,0	1,0	1,5
RFH-315/1800 M	1811	2700	237	1,03	230	50	834	68,3	11,5	2,5	1,5

Poziom dźwięku mierzony w pomieszczeniu z odległości 3m.

Rysunek techniczny

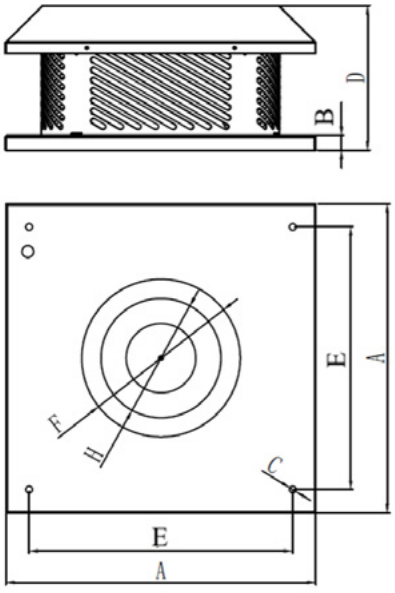

Wymiary [mm]

Typ	A	B	C	D	E	F	H
RFH-160/550 M	320	20	ø9	157	257	144	124
RFH-200/750 M	360	20	ø9	172	297	190	146
RFH-250/1150 M	420	20	ø9	195	357	215	163
RFH-315/1800 M	450	20	ø9	201	387	238	180

Charakterystyki

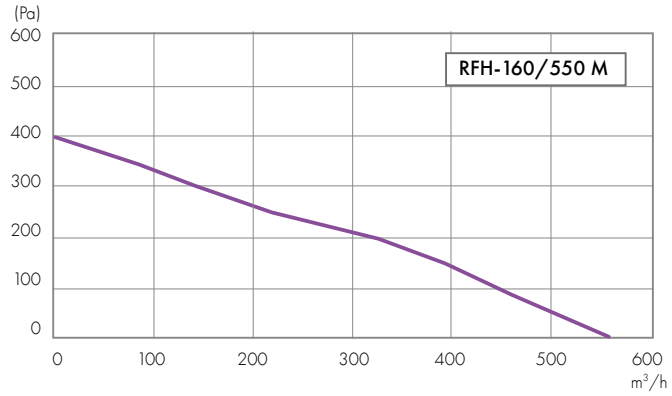

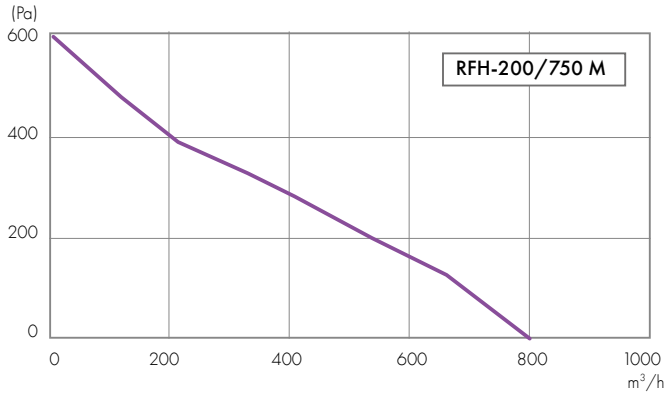

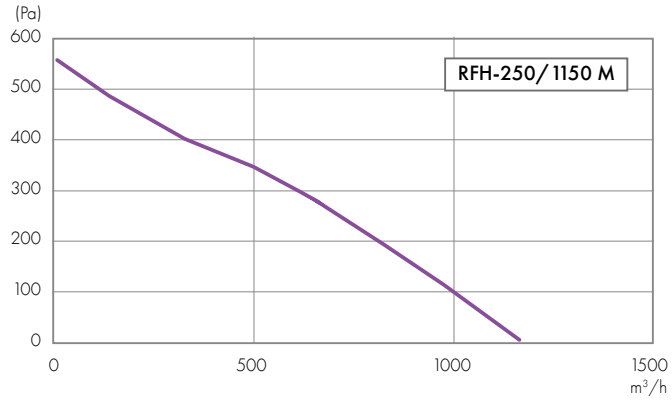

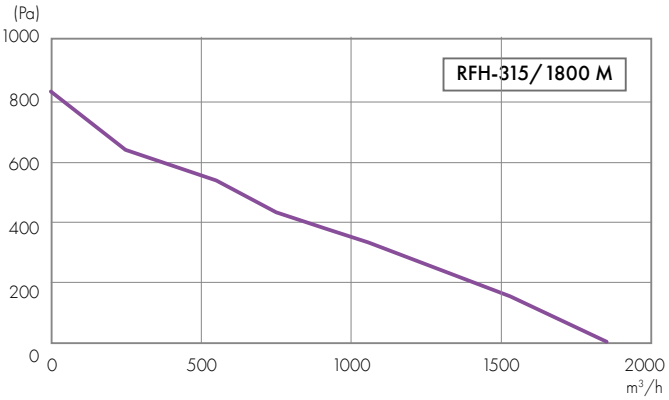

Akcesoria



HRX
Regulator obrotów
str. 200



FKOV
Filtr G3 do kanałów okrągłych
str. 100



AKUFLEX
Tłumik akustyczny
str. 85



RSKV
Przepustnica zwrotna
str. 43



HRB
Regulator obrotów
str. 201



PSH
Presostat
str. 199



PCC
Opaska uszczelniająca
str. 95



WSH
Wyłącznik bezpieczeństwa
str. 203